| CONCENTRADOR CJR-08 – (ENTRADAS DIGITAIS) | | | | | | | |
|---|---|---|---|---|---|---|---|
| HV-17C – EFLUENTE DO TTI-C P/ TF | | | | HV-18C – EFLUENTE DO TTI-C P/ TF | | | |
| VÁLVULA ABERTA | VÁLVULA FECHADA | CHAVE LOCAL/ REMOTO EM LOCAL | ATUADOR EM FALHA | VÁLVULA ABERTA | VÁLVULA FECHADA | CHAVE LOCAL/ REMOTO EM LOCAL | ATUADOR EM FALHA |

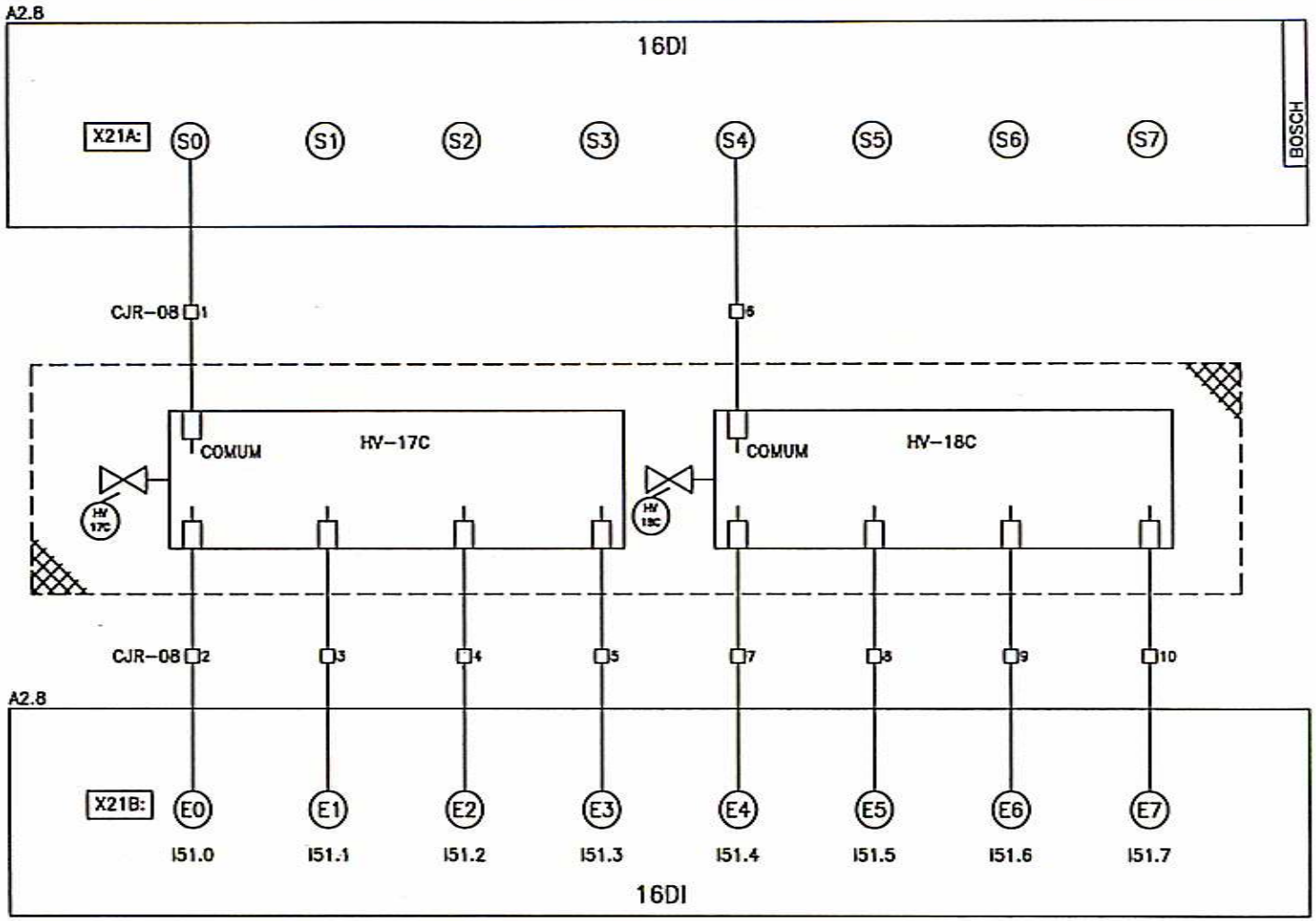


| RLM | LOC | RESUMO DAS MODIFICACOES | EXECUTADO | LIBERADO | DATA LIBER. | INDICE |
|---|---|---|---|---|---|---|
| PRJ | PCP | PRC | MON | | | |

| | | |
|---|---|---|
| EXECUTADO | Jane | |
| VERIFICADO | | |
| LIBERADO | | |
| DATA LIBER. | 27/01/00 | |

CLIENTE: ARCHEL ENGENHARIA LTDA

REMOTAS P/ OS CONCENTRADORES

CONCENTRADOR CJR-07/08
DIAGRAMA FUNCIONAL

024994R/00-EL00

AL
FL 41
DE 73 FLS.

MOD. 0074 Rev. 07/97

CONCENTRADOR CJR-08 – (ENTRADAS DIGITAIS)

| HV-19C- EFLUENTE DO TTI-C P/ TF | | | | RESERVAS |
|---|---|---|---|---|
| VÁLVULA ABERTA | VÁLVULA FECHADA | CHAVE LOCAL/ REMOTO EM LOCAL | ATUADOR EM FALHA | |

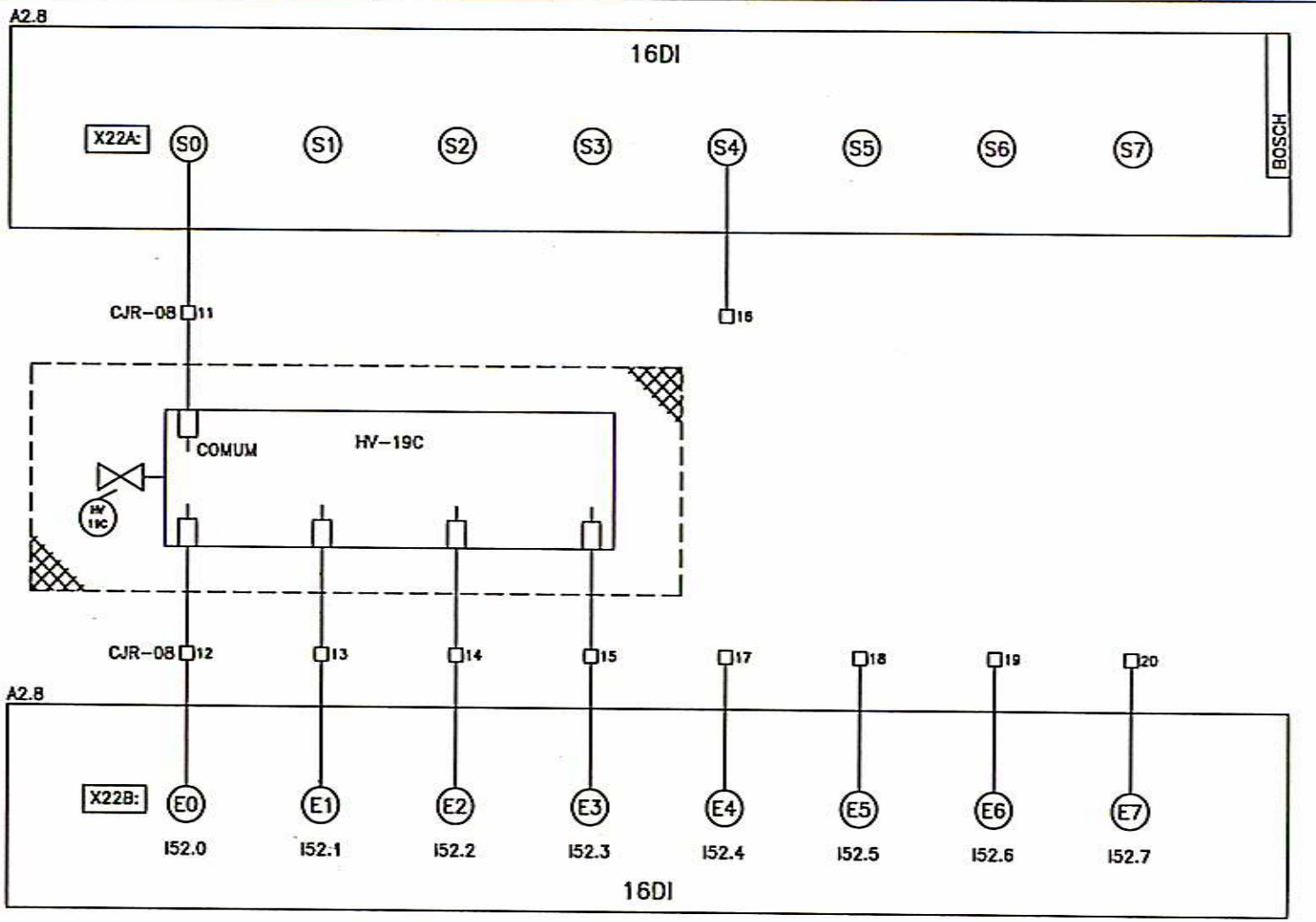


| RLM | LOC | RESUMO DAS MODIFICAÇÕES | EXECUTADO | LIBERADO | DATA LIBER. | INDICE |
|---|---|---|---|---|---|---|
| PRJ | PCP | PRC / MON | | | | |

| | - | + |
|---|---|---|
| EXECUTADO | Jane | |
| VERIFICADO | | |
| LIBERADO | | |
| DATA LIBER. | 27/01/00 | |

CLIENTE: *ARCHEL ENGENHARIA LTDA*

REMOTAS P/ OS CONCENTRADORES

CONCENTRADOR CJR-07/08
DIAGRAMA FUNCIONAL

*024994R/00-EL00*

AL
FL. 42
DE 73 FLS.

MOD. 0074 Rev. 07/97

CONCENTRADOR CJR-07 – (SAÍDAS DIGITAIS)

| HV-17B – EFLUENTE DO TTI-B P/ TF | | | HV-18B – EFLUENTE DO TTI-B P/ TF | | | RESERVAS |
|---|---|---|---|---|---|---|
| COMANDO ABRIR | COMANDO FECHAR | COMANDO PARAR | COMANDO ABRIR | COMANDO FECHAR | COMANDO PARAR | |

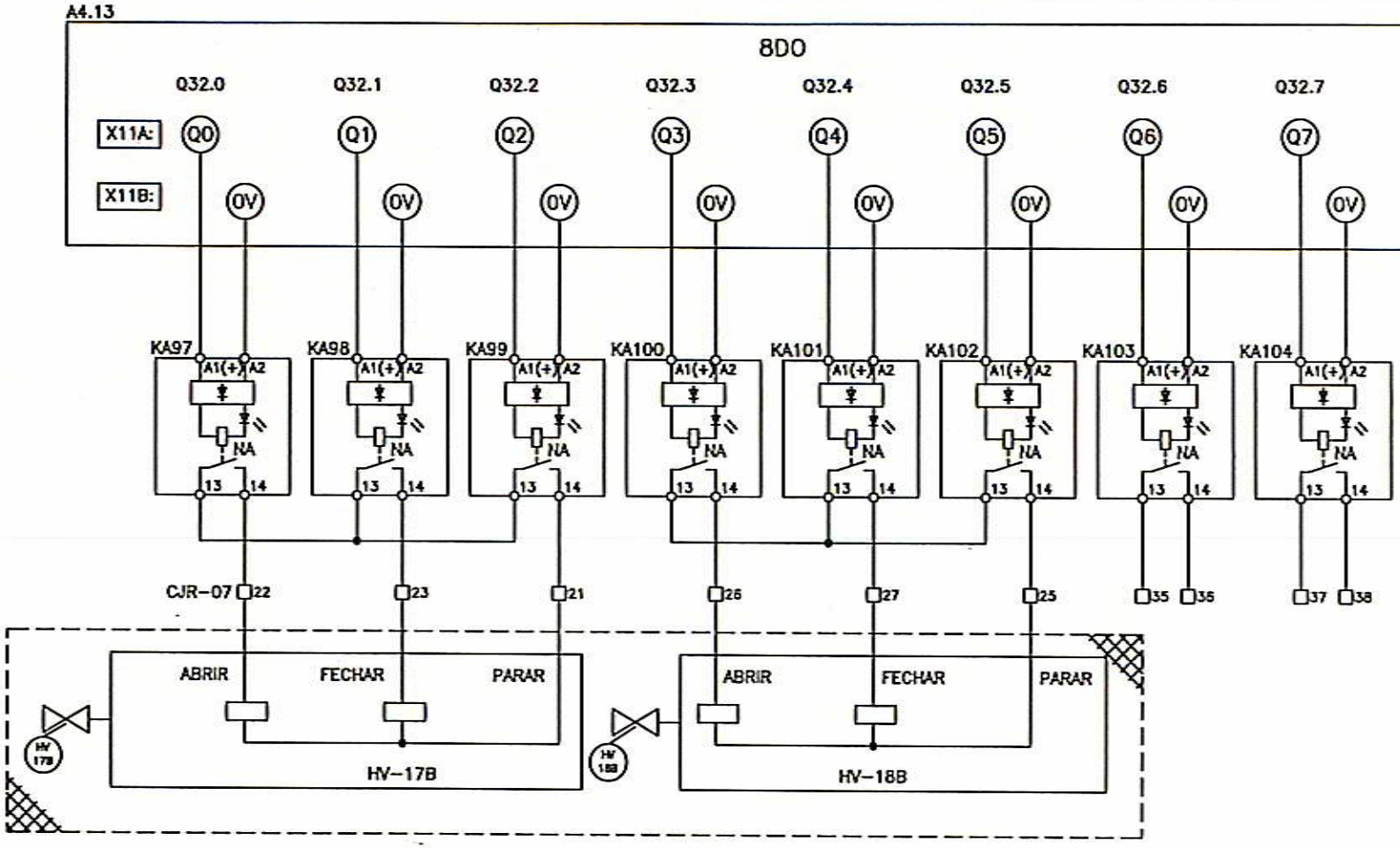


| | | | | | | | | | |
|---|---|---|---|---|---|---|---|---|---|
| | | | | | | | | - | + |
| | | REVISÃO APÓS SOLICITAÇÃO DO CLIENTE | Jane | Komatsu | 21/02/00 | 01 | EXECUTADO | Jane | |
| RLM | LOC | RESUMO DAS MODIFICACOES | EXECUTADO | LIBERADO | DATA LIBER. | INDICE | VERIFICADO | | |
| PRJ | PCP | PRC | MON | | | | LIBERADO | Komatsu | |
| | | | | | | | DATA LIBER. | 27/01/00 | |

CLIENTE: ARCHEL ENGENHARIA LTDA

REMOTAS P/ OS CONCENTRADORES

CONCENTRADOR CJR-07/08
DIAGRAMA FUNCIONAL

024994R/00-ELO1

AL
FL 43
DE 73 FLS.

MOD. 0074 Rev. 07/97

| | CONCENTRADOR CJR-07 – (SAÍDAS DIGITAIS) | | | CONCENTRADOR CJR-08 – (SAÍDAS DIGITAIS) | | | |
|---|---|---|---|---|---|---|---|
| | HV-19B– EFLUENTE DO TTI-B P/ TF | | | HV-17C– EFLUENTE DO TTI-C P/ TF | | | |
| RESERVA | COMANDO ABRIR | COMANDO FECHAR | COMANDO PARAR | COMANDO ABRIR | COMANDO FECHAR | COMANDO PARAR | RESERVA |

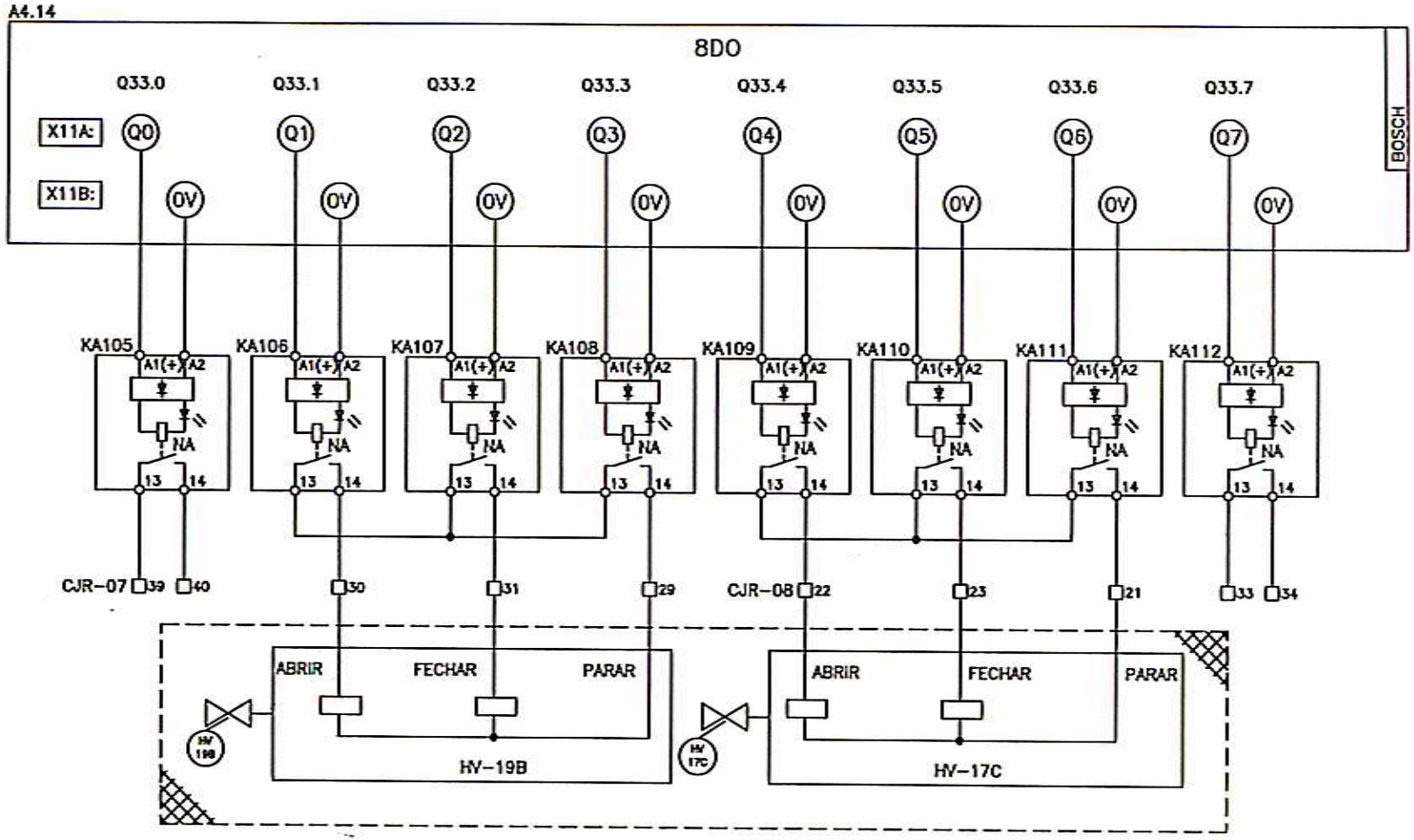


| | | | | | | | | | | | |
|---|---|---|---|---|---|---|---|---|---|---|---|
| | | | | | | | | | - | + | CLIENTE: ARCHEL ENGENHARIA LTDA |
| | | REVISÃO APÓS SOLICITAÇÃO DO CLIENTE | Jana | Komatsu | 21/02/00 | 01 | | EXECUTADO | Jana | | REMOTAS P/ OS CONCENTRADORES |
| FLM | LOC | RESUMO DAS MODIFICACOES | EXECUTADO | LIBERADO | DATA LIBER. | NDICE | | VERIFICADO | | | |
| PRJ | PCP | PRC | MON | | | | | LIBERADO | Komatsu | | CONCENTRADOR CJR-07/08 DIAGRAMA FUNCIONAL |
| | | | | | | | | DATA LIBER. | 27/01/00 | | 024994R/00-EL01 |

AL
FL 44
DE 73 FLS

MOD. 0074 Rev. 07/97

| CONCENTRADOR CJR-08 – (SAÍDAS DIGITAIS) | | | | | | | |
|---|---|---|---|---|---|---|---|
| HV-18C – EFLUENTE DO TTI-C P/ TF | | | HV-19C – EFLUENTE DO TTI-C P/ TF | | | | |
| COMANDO ABRIR | COMANDO FECHAR | COMANDO PARAR | COMANDO ABRIR | COMANDO FECHAR | COMANDO PARAR | RESERVAS | |

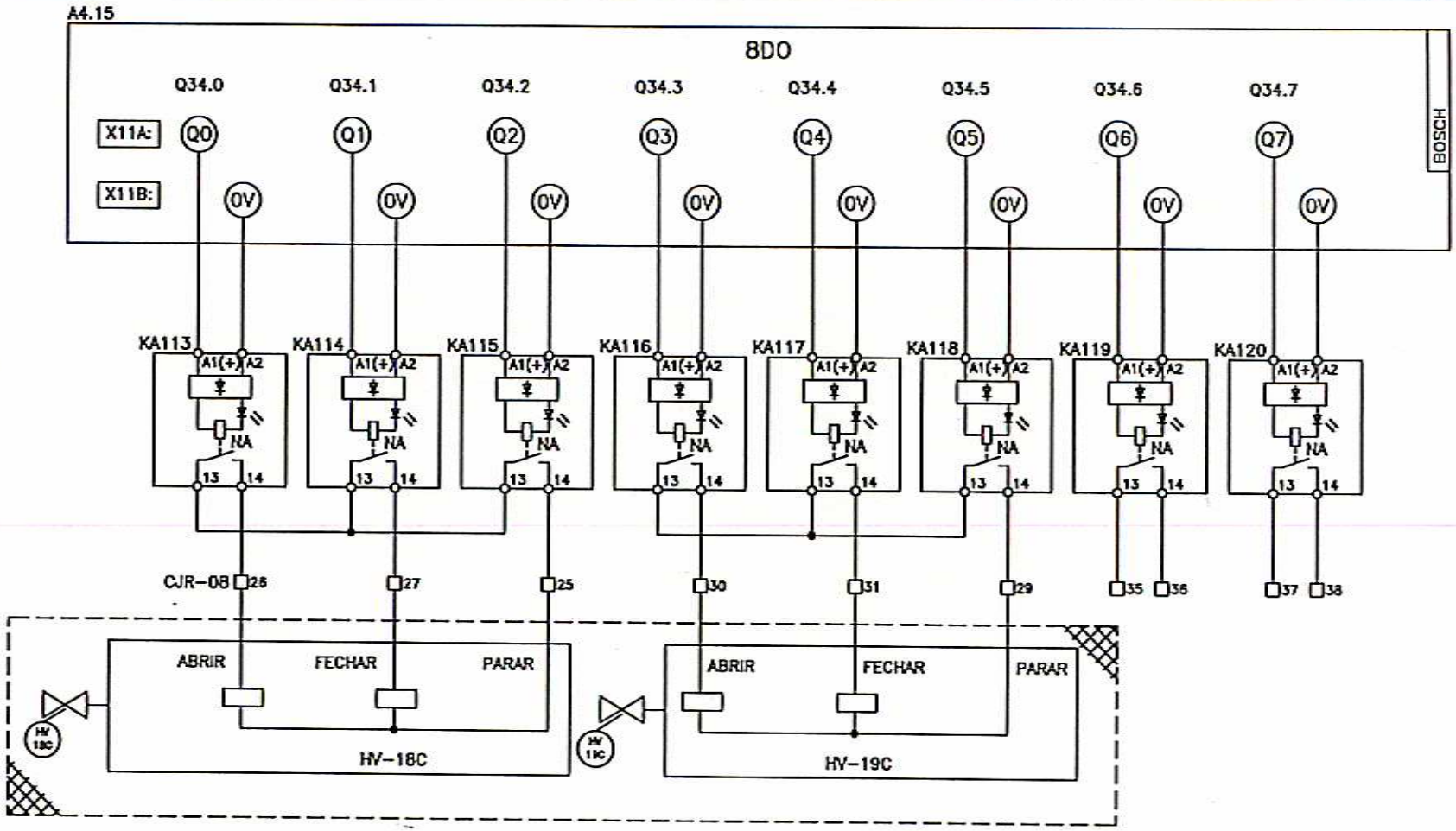


| | | | | | | | | | | |
|---|---|---|---|---|---|---|---|---|---|---|
| | | | | | | | | - | + | CLIENTE: ARCHEL ENGENHARIA LTDA |
| | | | | | | | | EXECUTADO | Jane | REMOTAS P/ OS CONCENTRADORES |
| | | REVISÃO APÓS SOLICITAÇÃO DO CLIENTE | Jane | Komatsu | 21/02/00 | 01 | | VERIFICADO | | |
| RLM | LOC | RESUMO DAS MODIFICAÇÕES | EXECUTADO | LIBERADO | DATA LIBER. | INDICE | | LIBERADO | Komatsu | CONCENTRADOR CJR-07/08 DIAGRAMA FUNCIONAL |
| PRJ | PCP | PRC | MON | | | | | DATA LIBER. | 27/01/00 | |

024994R/00-ELO1

AL
FL. 45
DE 73 FLS.

MOD. 0074 Rev. 07/97

CONCENTRADOR CJR-09
ALIMENTAÇÃO

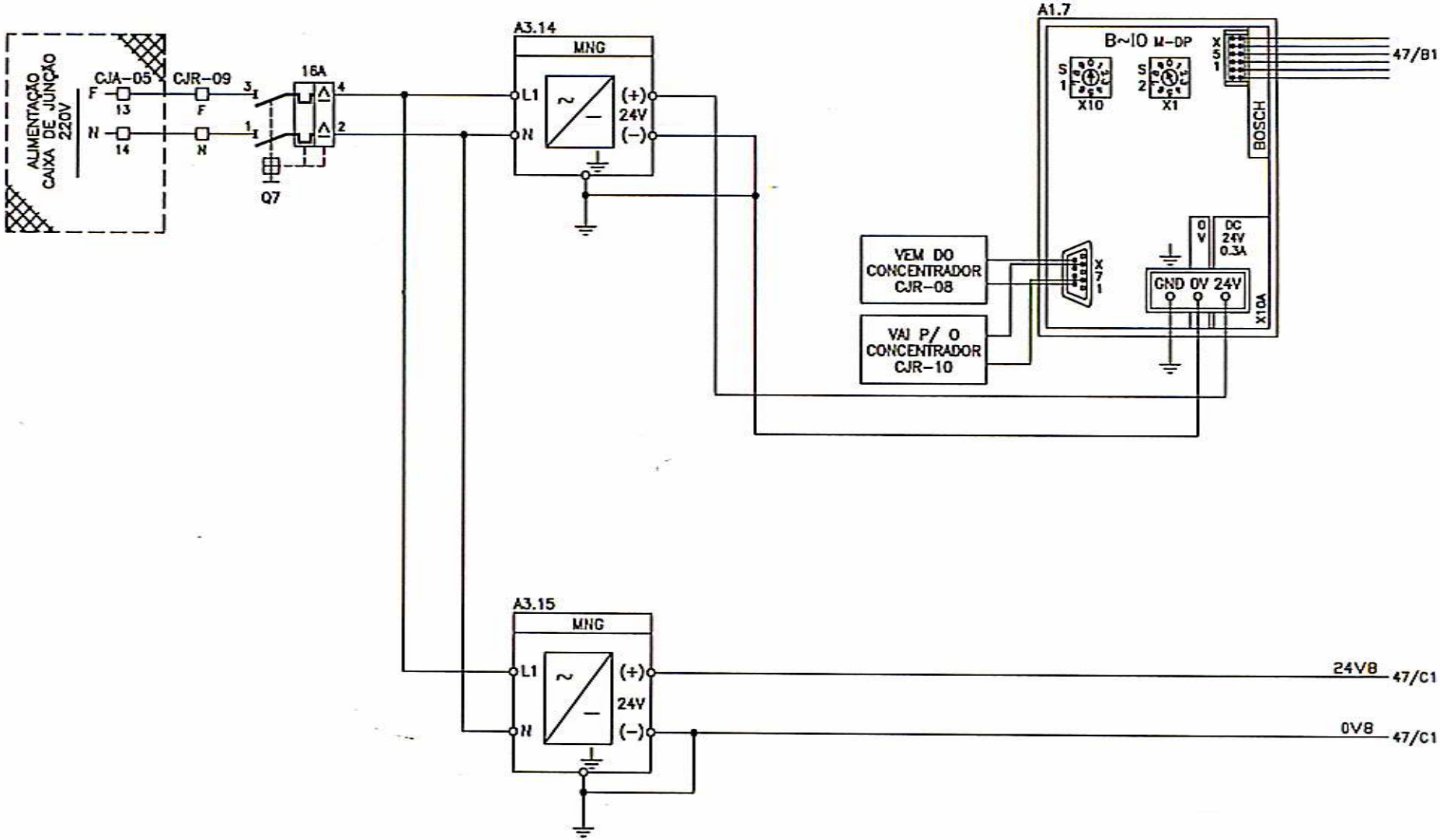


| RLM | LDC | RESUMO DAS MODIFICACOES | EXECUTADO | LIBERADO | DATA LIBER. | INDICE | | |
|---|---|---|---|---|---|---|---|---|
| | | REVISÃO APÓS TESTE | Jane | Komatsu | 03/04/00 | 03 | | |
| | | REVISÃO APÓS MONTAGEM | Jane | Komatsu | 15/03/00 | 02 | EXECUTADO | Jane |
| | | REVISÃO APÓS SOLICITAÇÃO DO CLIENTE | Jane | Komatsu | 21/02/00 | 01 | VERIFICADO | |
| PRJ | PCP | PRC | MON | | | | LIBERADO | Komatsu |
| | | | | | | | DATA LIBER. | 27/01/00 |

CLIENTE: ARCHEL ENGENHARIA LTDA

REMOTAS P/ OS CONCENTRADORES

CONCENTRADOR CJR-09
DIAGRAMA FUNCIONAL

024994R/00-EL03

AL
FL 46
DE 73 FLS.

MOD. 0074 Rev. 07/97

CONCENTRADOR CJR-09

ALIMENTAÇÃO

ENTRADAS DIGITAIS | SAÍDAS DIGITAIS

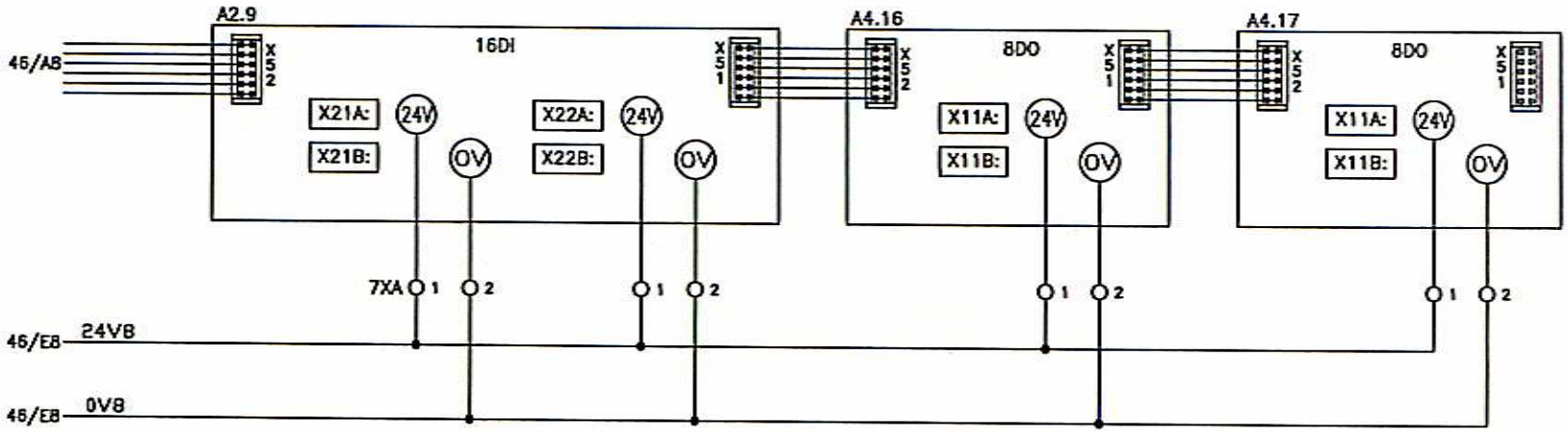


| | | | | | | | | | |
|---|---|---|---|---|---|---|---|---|---|
| | | | | | | | - | + | CLIENTE: ARCHEL ENGENHARIA LTDA |
| | | REVISÃO APÓS TESTE | Jane | Komatsu | 03/04/00 | 02 | EXECUTADO | Jane | REMOTAS P/ OS CONCENTRADORES |
| | | REVISÃO APÓS MONTAGEM | Jane | Komatsu | 15/03/00 | 01 | VERIFICADO | | |
| RLM | LOC | RESUMO DAS MODIFICAÇÕES | EXECUTADO | LIBERADO | DATA LIBER. | INDICE | LIBERADO | Komatsu | CONCENTRADOR CJR-09 |
| PRJ | PCP | PRC / MON | | | | | DATA LIBER. | 27/01/00 | DIAGRAMA FUNCIONAL |

024994R/00-EL02

AL

FL 47 DE 73 FLS

MOD. 0074 Rev. 07/07

| CONCENTRADOR CJR-09 – (ENTRADAS DIGITAIS) | | | | | | | |
|---|---|---|---|---|---|---|---|
| HV-24 – EFLUENTE SANITÁRIO P/ BEm | | | | HV-28 – EFLUENTE DA BEm P/ GRC | | | |
| VÁLVULA ABERTA | VÁLVULA FECHADA | CHAVE LOCAL/ REMOTO EM LOCAL | ATUADOR EM FALHA | VÁLVULA ABERTA | VÁLVULA FECHADA | CHAVE LOCAL/ REMOTO EM LOCAL | ATUADOR EM FALHA |

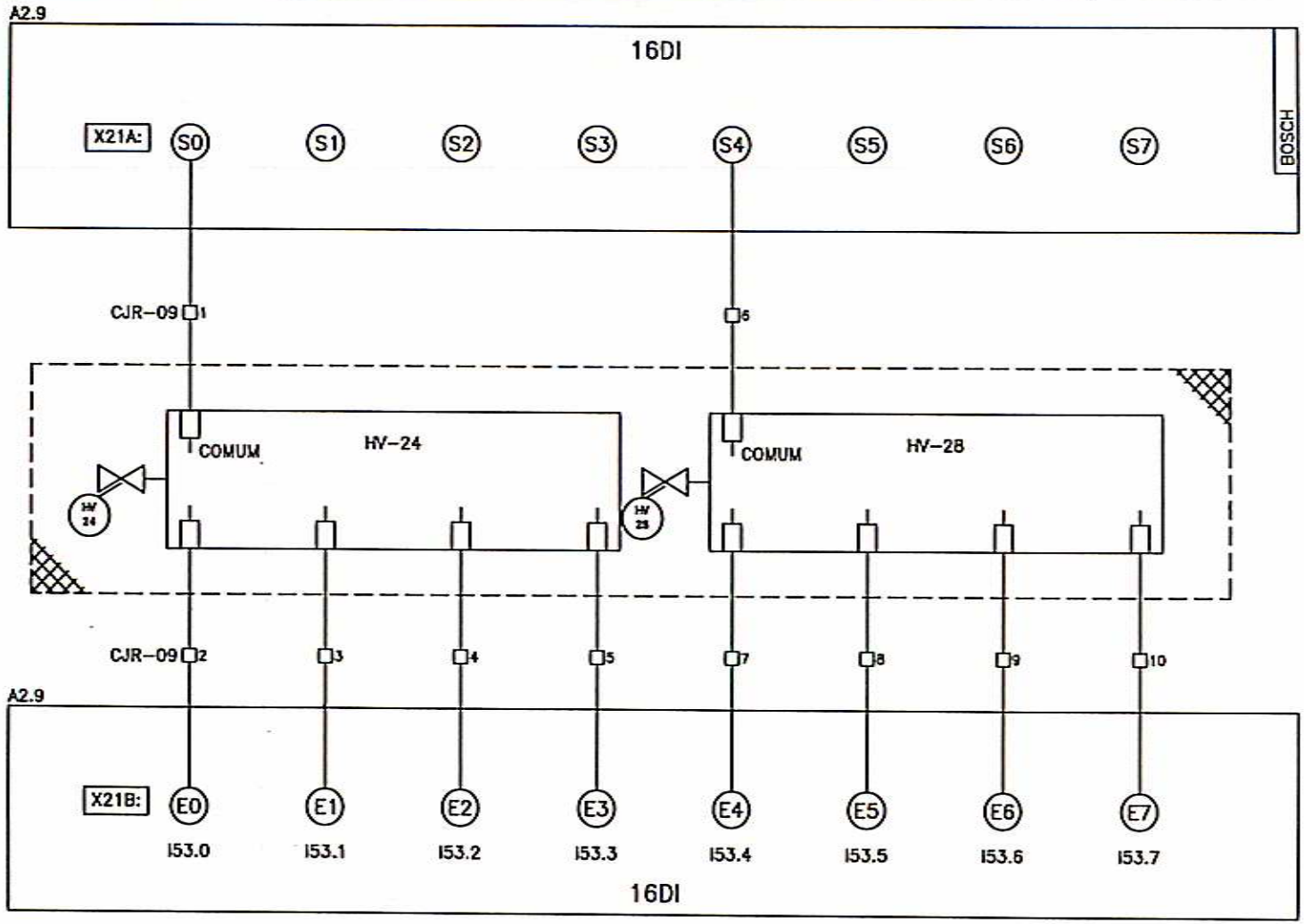


| RLM | LOC | RESUMO DAS MODIFICAÇÕES | EXECUTADO | LIBERADO | DATA LIBER. | NDICE |
|---|---|---|---|---|---|---|
| PRJ | PCP | PRC | MON | | | |

| | - | + |
|---|---|---|
| EXECUTADO | Jane | |
| VERIFICADO | | |
| LIBERADO | | |
| DATA LIBER. | 27/01/00 | |

CLIENTE: *ARCHEL ENGENHARIA LTDA*

REMOTAS P/ OS CONCENTRADORES

CONCENTRADOR CJR-09
DIAGRAMA FUNCIONAL

*024994R/00-EL00*

AL
FL. 48
DE 73 FLS

MOD. 0074 Rev. 07/97

| CONCENTRADOR CJR-09 – (ENTRADAS DIGITAIS) | | | | | | | |
|---|---|---|---|---|---|---|---|
| HV-31A – DRENAGEM TTO-A P/ BEm | | | | HV-37A – EFLUENTE DO TTO-A P/ BEM | | | |
| VÁLVULA ABERTA | VÁLVULA FECHADA | CHAVE LOCAL/ REMOTO EM LOCAL | ATUADOR EM FALHA | VÁLVULA ABERTA | VÁLVULA FECHADA | CHAVE LOCAL/ REMOTO EM LOCAL | ATUADOR EM FALHA |

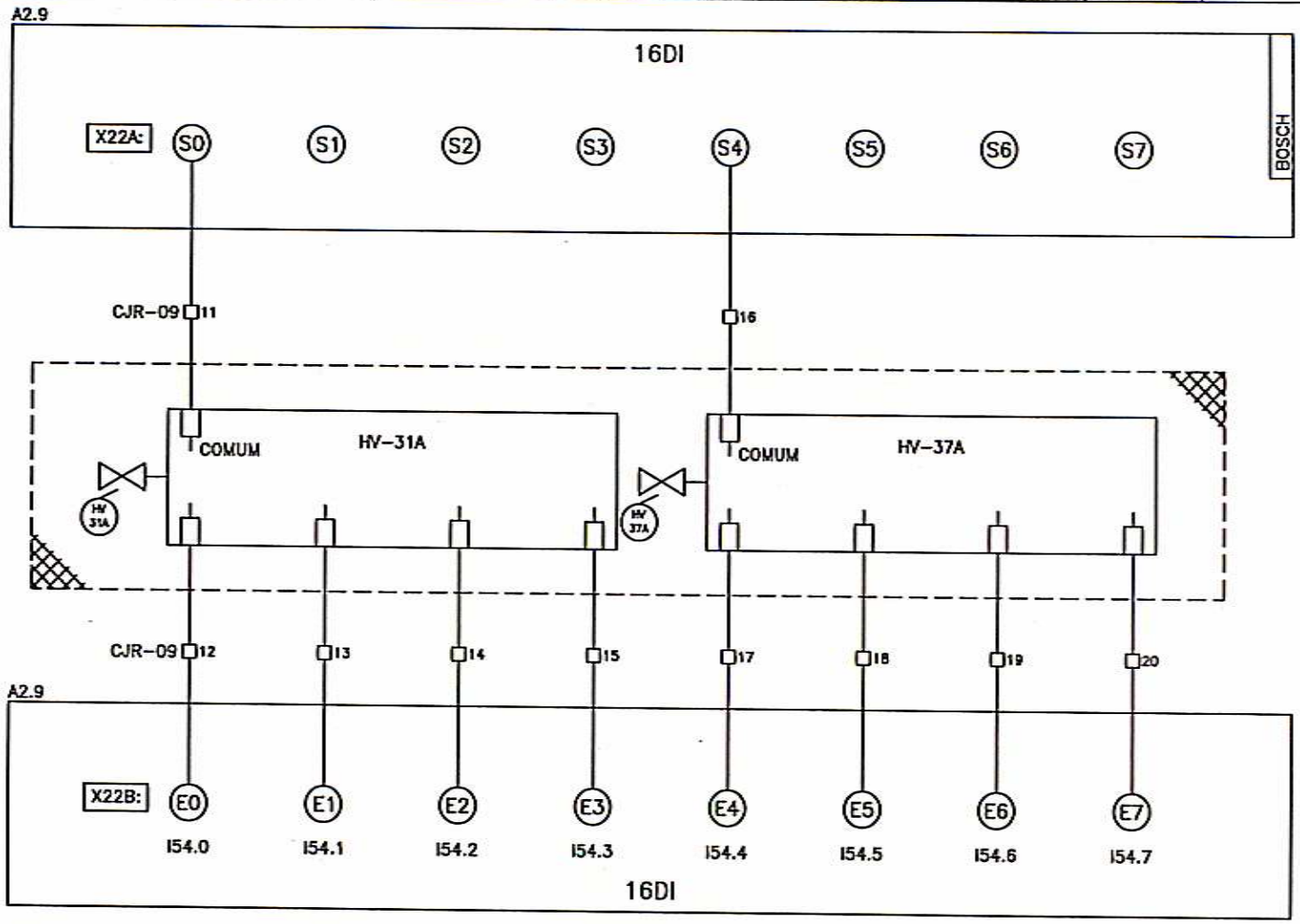


| | | | | | | | | | |
|---|---|---|---|---|---|---|---|---|---|
| | | REVISAO APOS START-UP | Josilene | Komatsu | 05/07/00 | 02 | EXECUTADO | Jane | |
| | | REVISÃO APÓS SOLICITAÇÃO DO CLIENTE | Jane | Komatsu | 28/02/00 | 01 | VERIFICADO | | |
| RLM | LOC | RESUMO DAS MODIFICACOES | EXECUTADO | LIBERADO | DATA LIBER. | INDICE | LIBERADO | Komatsu | |
| PRJ | PCP | PRC / MON | | | | | DATA LIBER. | 27/01/00 | |

CLIENTE: *ARCHEL ENGENHARIA LTDA*

REMOTAS P/ OS CONCENTRADORES

CONCENTRADOR CJR-09
DIAGRAMA FUNCIONAL

*024994R/00-EL02*

AL
FL 49
DE 73 FLS

MOD. 0074 Rev. 07/97

| CONCENTRADOR CJR-09 – (SAÍDAS DIGITAIS) | | | | | | |
|---|---|---|---|---|---|---|
| HV-24 – EFLUENTE SANITÁRIO P/ BEm | | | HV-28 – EFLUENTE DA BEm P/ GRC | | | |
| COMANDO ABRIR | COMANDO FECHAR | COMANDO PARAR | COMANDO ABRIR | COMANDO FECHAR | COMANDO PARAR | RESERVAS |

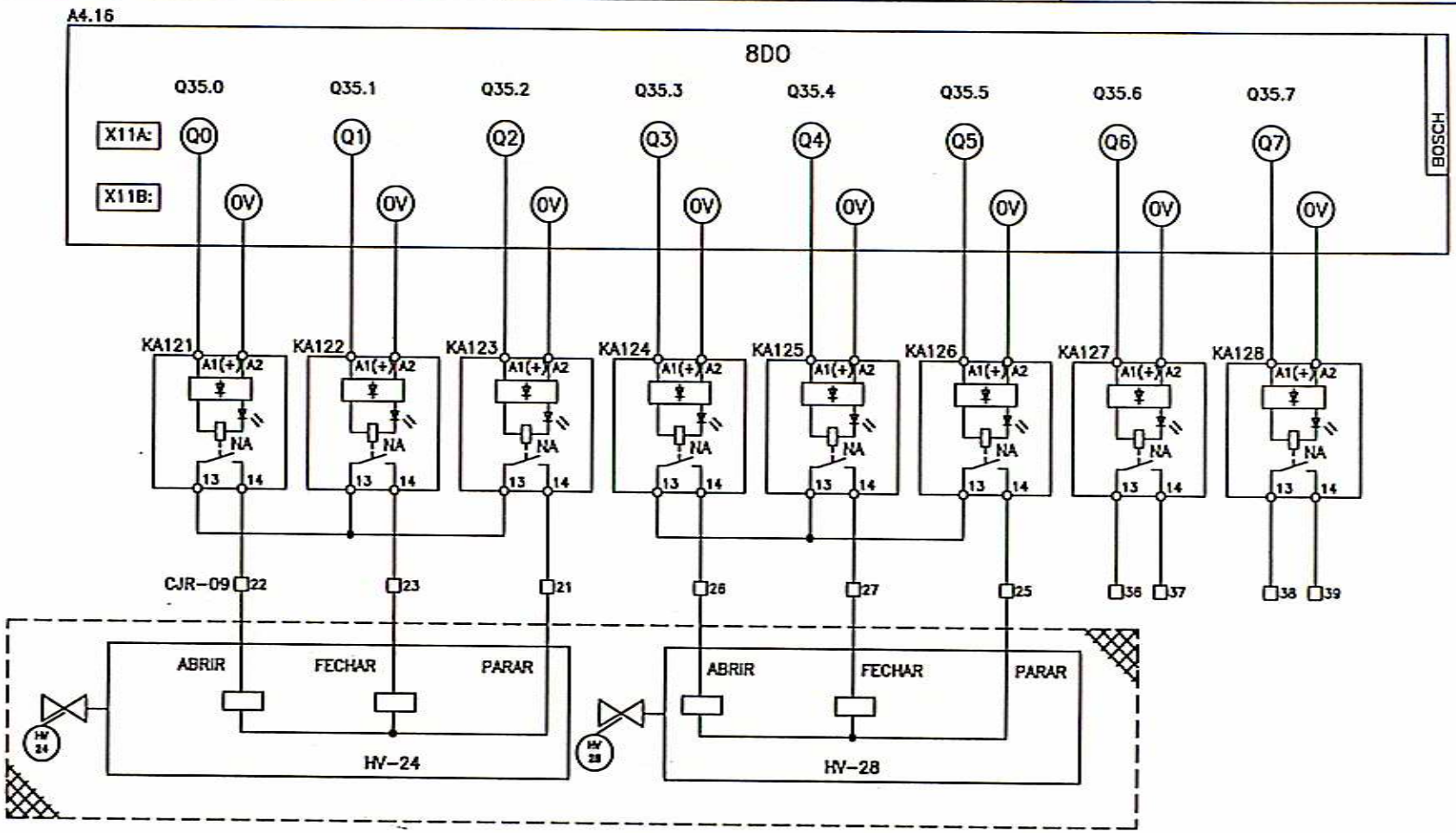


| | | | | | | | | | | |
|---|---|---|---|---|---|---|---|---|---|---|
| | | | | | | | | - | + | CLIENTE: ARCHEL ENGENHARIA LTDA |
| | | REVISÃO APÓS SOLICITAÇÃO DO CLIENTE | Jane | Komatsu | 28/02/00 | 02 | EXECUTADO | Jane | | REMOTAS P/ OS CONCENTRADORES |
| | | REVISÃO APÓS SOLICITAÇÃO DO CLIENTE | Jane | Komatsu | 21/02/00 | 01 | VERIFICADO | | | |
| RLM | LOC | RESUMO DAS MODIFICACOES | EXECUTADO | LIBERADO | DATA LIBER. | INDICE | LIBERADO | Komatsu | | CONCENTRADOR CJR-09 |
| PRJ | PCP | PRC | MON | | | | DATA LIBER. | 27/01/00 | | DIAGRAMA FUNCIONAL |

024994R/00-EL02

AL FL 50 DE 73 FLS

MOD. 0074 Rev. 07/97

| CONCENTRADOR CJR-09 – (SAÍDAS DIGITAIS) | | | | | | |
|---|---|---|---|---|---|---|
| HV-31A – DRENAGEM TTO-A P/ BEm | | | HV-37A – EFLUENTE DO TTO-A P/ LA | | | |
| COMANDO ABRIR | COMANDO FECHAR | COMANDO PARAR | COMANDO ABRIR | COMANDO FECHAR | COMANDO PARAR | RESERVAS |

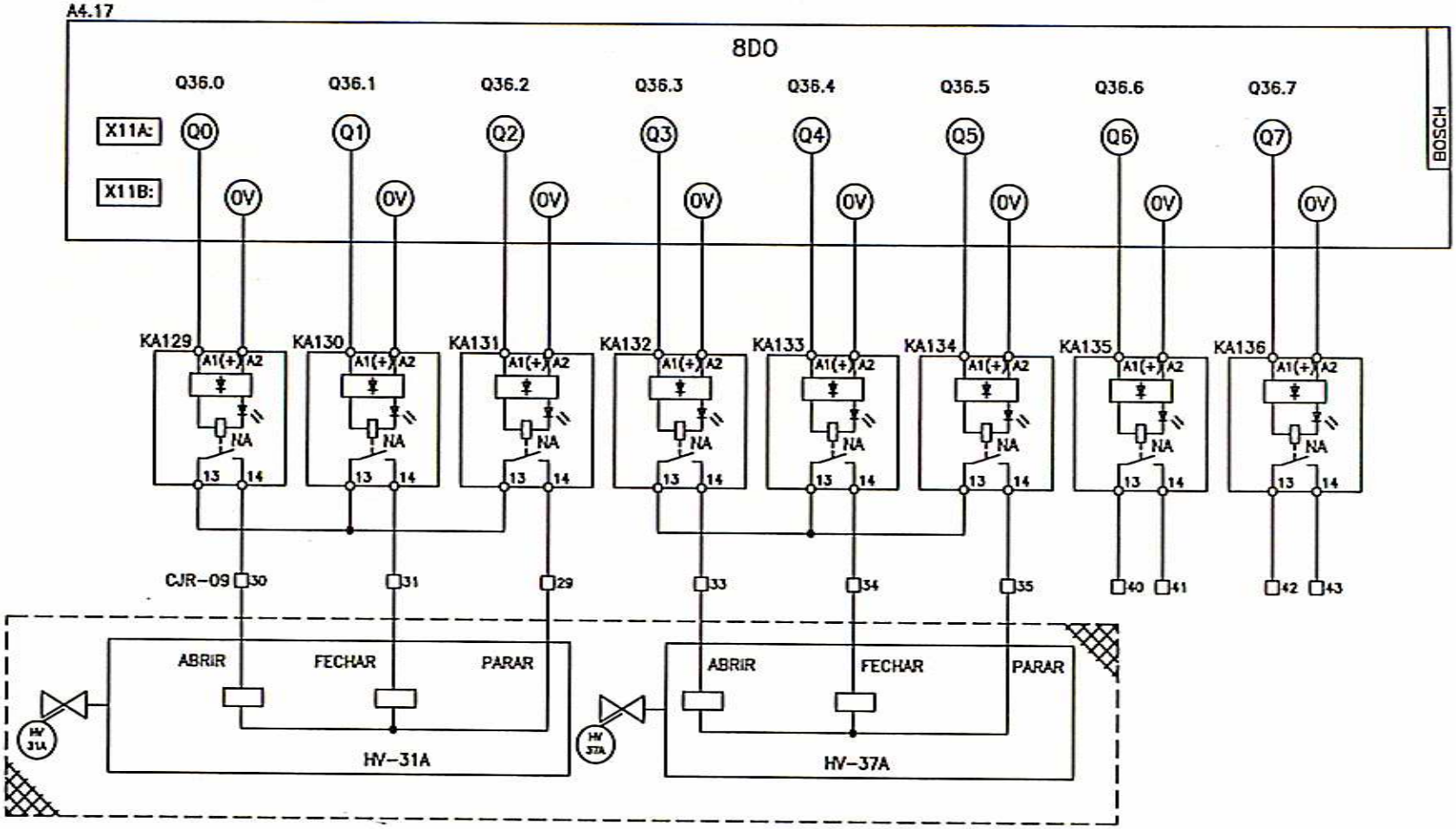


| | | | | | | | | | |
|---|---|---|---|---|---|---|---|---|---|
| | | REVISAO APOS START-UP | Josilene | Komatsu | 05/07/00 | 03 | | | |
| | | REVISÃO APÓS SOLICITAÇÃO DO CLIENTE | Jane | Komatsu | 28/02/00 | 02 | EXECUTADO | Jane | |
| | | REVISÃO APÓS SOLICITAÇÃO DO CLIENTE | Jane | Komatsu | 21/02/00 | 01 | VERIFICADO | | |
| RLM | LOC | RESUMO DAS MODIFICACOES | EXECUTADO | LIBERADO | DATA LIBER. | INDICE | LIBERADO | Komatsu | |
| PRJ | PCP | PRC | MON | | | | DATA LIBER. | 27/01/00 | |

CLIENTE: ARCHEL ENGENHARIA LTDA

REMOTAS P/ OS CONCENTRADORES

CONCENTRADOR CJR-09
DIAGRAMA FUNCIONAL

024994R/00-EL03

AL
FL. 51
DE 73 FLS

MOD. 0074 Rev. 07/97

CONCENTRADOR CJR-10
ALIMENTAÇÃO

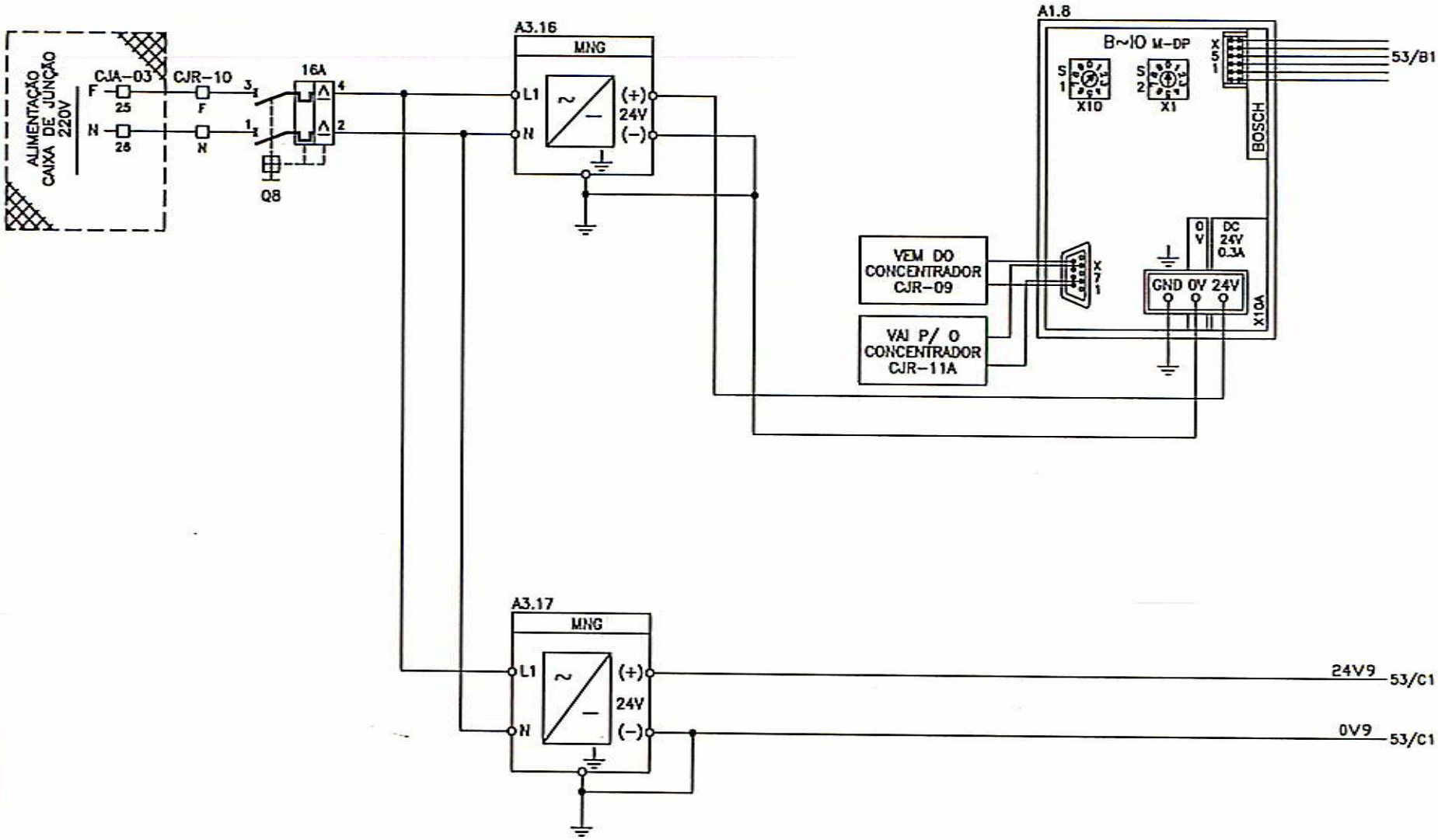


| RLM | LOC | REVISÃO APÓS TESTE | Jane | Komatsu | 03/04/00 | 03 | | - | + |
|---|---|---|---|---|---|---|---|---|---|
| | | REVISÃO APÓS MONTAGEM | Jane | Komatsu | 15/03/00 | 02 | EXECUTADO | Jane | |
| | | REVISÃO APÓS SOLICITAÇÃO DO CLIENTE | Jane | Komatsu | 21/02/00 | 01 | VERIFICADO | | |
| | | RESUMO DAS MODIFICACOES | EXECUTADO | LIBERADO | DATA LIBER. | INDICE | LIBERADO | Komatsu | |
| PRJ | POP | PRC | MON | | | | DATA LIBER. | 27/01/00 | |

CLIENTE: ARCHEL ENGENHARIA LTDA

REMOTAS P/ OS CONCENTRADORES

CONCENTRADOR CJR-10
DIAGRAMA FUNCIONAL

024994R/00-EI03

AL
FL 52
DE 73 FLS

MOD. 0074 Rev. 07/97

CONCENTRADOR CJR-10
ALIMENTAÇÃO
ENTRADAS/SAÍDAS DIGITAIS

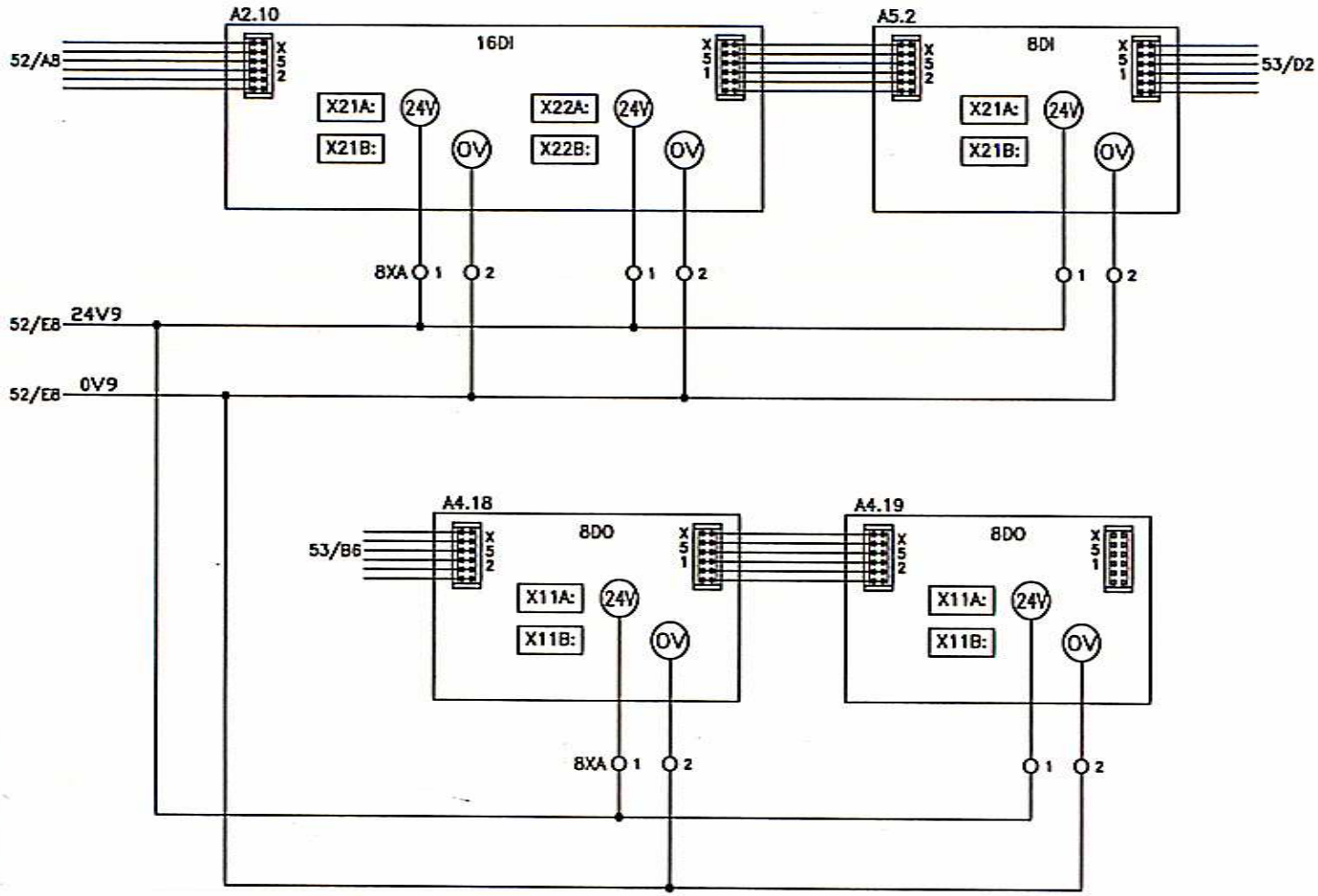


| | | | | | | | | | |
|---|---|---|---|---|---|---|---|---|---|
| | | | | | | | | - | + |
| | | REVISÃO APÓS TESTE | Jane | Komatsu | 03/04/00 | 02 | EXECUTADO | Jane | |
| | | REVISÃO APÓS MONTAGEM | Jane | Komatsu | 15/03/00 | 01 | VERIFICADO | | |
| RLM | LOC | RESUMO DAS MODIFICACOES | EXECUTADO | LIBERADO | DATA LIBER. | INDICE | LIBERADO | Komatsu | |
| PRJ | PCP | PRC / MON | | | | | DATA LIBER. | 27/01/00 | |

CLIENTE: ARCHEL ENGENHARIA LTDA

REMOTAS P/ OS CONCENTRADORES

CONCENTRADOR CJR-10
DIAGRAMA FUNCIONAL

024994R/00-EL02

AL
FL 53
DE 73 FLS

MOD. 0074 Rev. 07/97

| CONCENTRADOR CJR-10 – (ENTRADAS DIGITAIS) | | | | | | | |
|---|---|---|---|---|---|---|---|
| XV-02A- EFLUENTE P/ TTO-A | | | | XV-02B- EFLUENTE P/ TTO-B | | | |
| VÁLVULA ABERTA | VÁLVULA FECHADA | CHAVE LOCAL/ REMOTO EM LOCAL | ATUADOR EM FALHA | VÁLVULA ABERTA | VÁLVULA FECHADA | CHAVE LOCAL/ REMOTO EM LOCAL | ATUADOR EM FALHA |

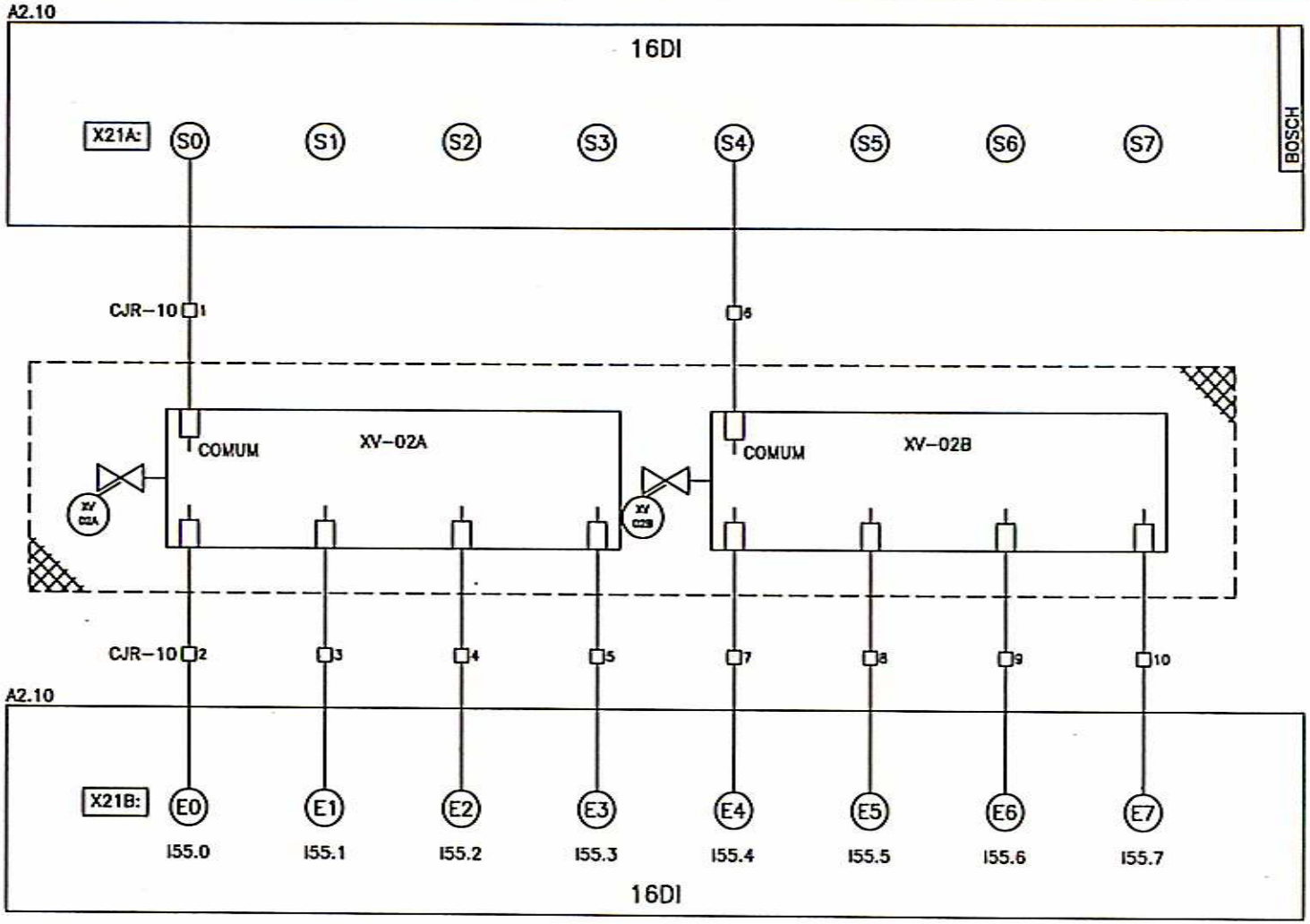


| RLM | LOC | RESUMO DAS MODIFICACOES | EXECUTADO | LIBERADO | DATA LIBER. | INDICE |
|---|---|---|---|---|---|---|
| PRJ | PCP | PRC | MON | | | |

| | | |
|---|---|---|
| EXECUTADO | Jane | |
| VERIFICADO | | |
| LIBERADO | | |
| DATA LIBER. | 27/01/00 | |

CLIENTE: *ARCHEL ENGENHARIA LTDA*

REMOTAS P/ OS CONCENTRADORES

CONCENTRADOR CJR-10
DIAGRAMA FUNCIONAL

*024994R/00-EL00*

AL
FL 54
DE 73 FLS

MOD. 0074 Rev. 07/97

CONCENTRADOR CJR-10 – (ENTRADAS DIGITAIS)

| RESERVAS | XV-08A- EFLUENTE P/ TEqE-A | | | |
|---|---|---|---|---|
| | VÁLVULA ABERTA | VÁLVULA FECHADA | CHAVE LOCAL/ REMOTO EM LOCAL | ATUADOR EM FALHA |

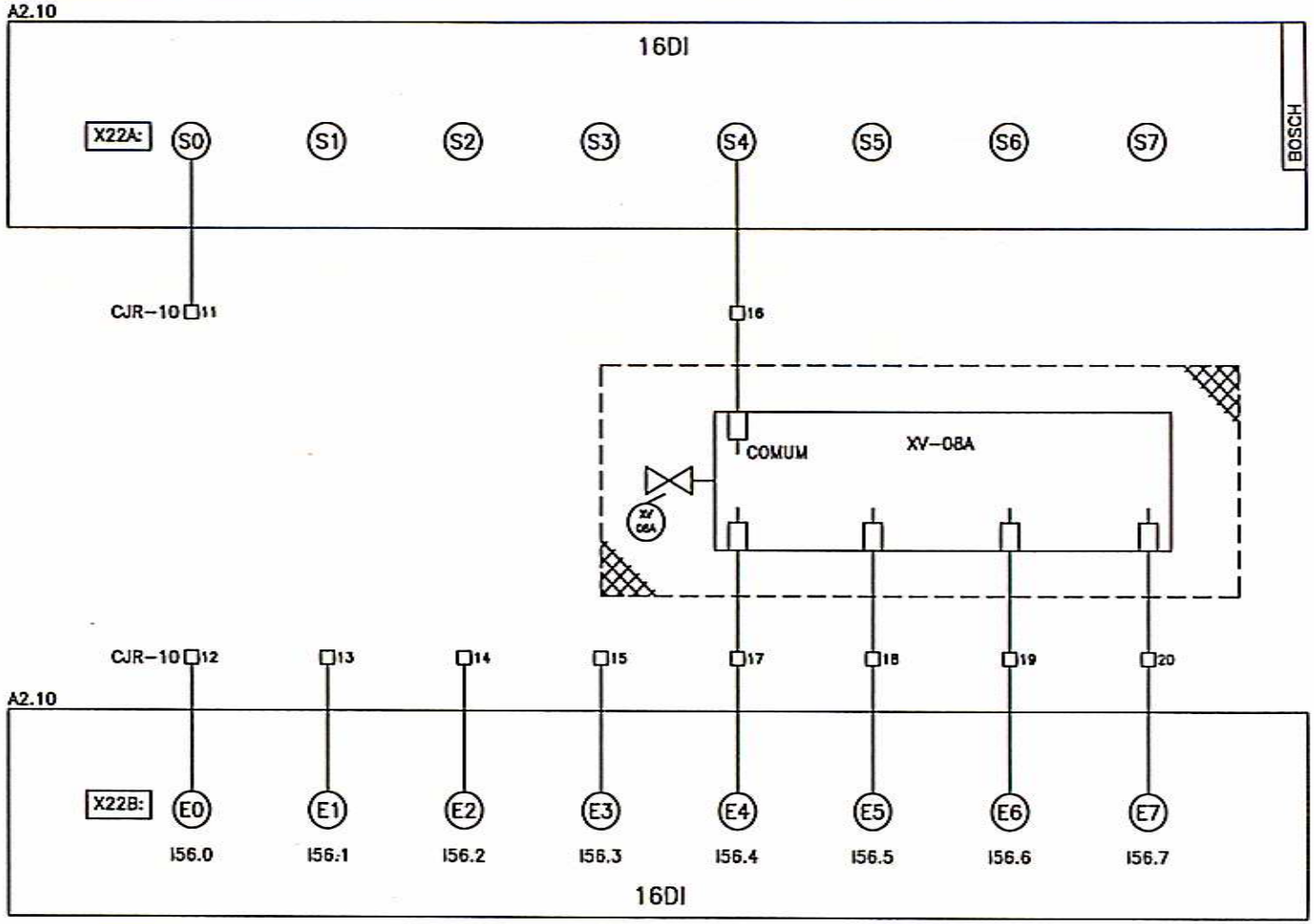


| RLM | LOC | RESUMO DAS MODIFICACOES | EXECUTADO | LIBERADO | DATA LIBER. | INDICE | - | + |
|---|---|---|---|---|---|---|---|---|
| | | REVISÃO APÓS SOLICITAÇÃO DO CLIENTE | Jane | Komatsu | 28/02/00 | 01 | EXECUTADO / VERIFICADO | Jane |
| | | | | | | | LIBERADO | Komatsu |
| | | | | | | | DATA LIBER. | 27/01/00 |

PRJ | PCP | PRC | MON

CLIENTE: *ARCHEL ENGENHARIA LTDA*

REMOTAS P/ OS CONCENTRADORES

CONCENTRADOR CJR-10
DIAGRAMA FUNCIONAL

*024994R/00-ELO1*

AL
FL 55
DE 73 FLS

MOD. 0074 Rev. 07/97

CONCENTRADOR CJR-10 – (ENTRADAS DIGITAIS)

| XV-08B- EFLUENTE P/ TEqE-B | | | | RESERVAS |
|---|---|---|---|---|
| VÁLVULA ABERTA | VÁLVULA FECHADA | CHAVE LOCAL/ REMOTO EM LOCAL | ATUADOR EM FALHA | |

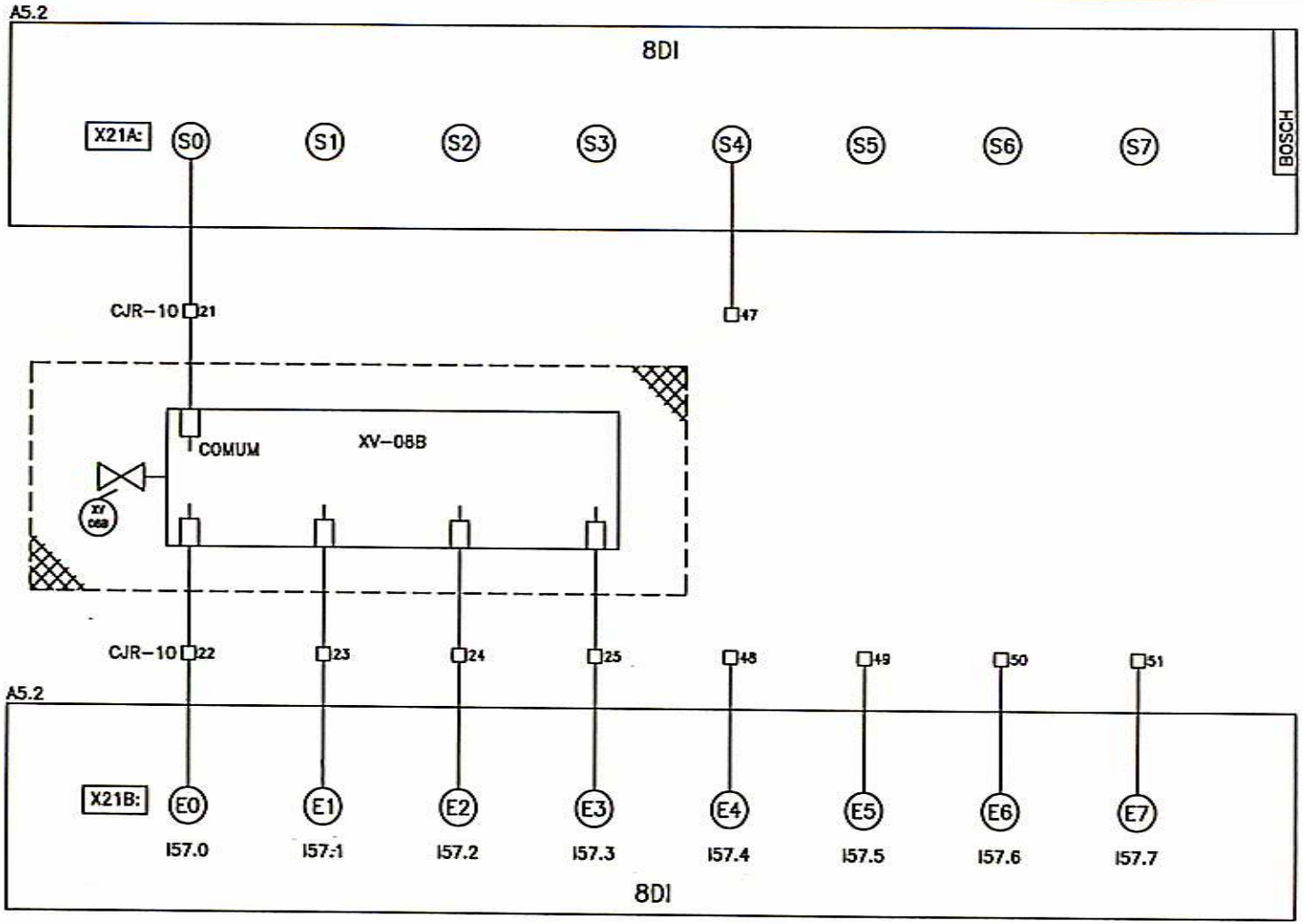


| RLM | LOC | RESUMO DAS MODIFICACOES | EXECUTADO | LIBERADO | DATA LIBER. | INDICE |
|---|---|---|---|---|---|---|
| PRJ | PCP | PRC | MON | | | |

| | | |
|---|---|---|
| EXECUTADO | Jane | |
| VERIFICADO | | |
| LIBERADO | Kovalski | |
| DATA LIBER. | 27/01/00 | |

CLIENTE: ARCHEL ENGENHARIA LTDA

REMOTAS P/ OS CONCENTRADORES

CONCENTRADOR CJR-10
DIAGRAMA FUNCIONAL

024994R/00-EL00

AL
FL 56
DE 73 FLS

MOD. 0074 Rev. 07/97

| CONCENTRADOR CJR-10 – (SAÍDAS DIGITAIS) | | | | | | |
|---|---|---|---|---|---|---|
| XV-02A- EFLUENTE P/ TTO-A | | | XV-02B- EFLUENTE P/ TTO-B | | | |
| COMANDO ABRIR | COMANDO FECHAR | COMANDO PARAR | COMANDO ABRIR | COMANDO FECHAR | COMANDO PARAR | RESERVAS |

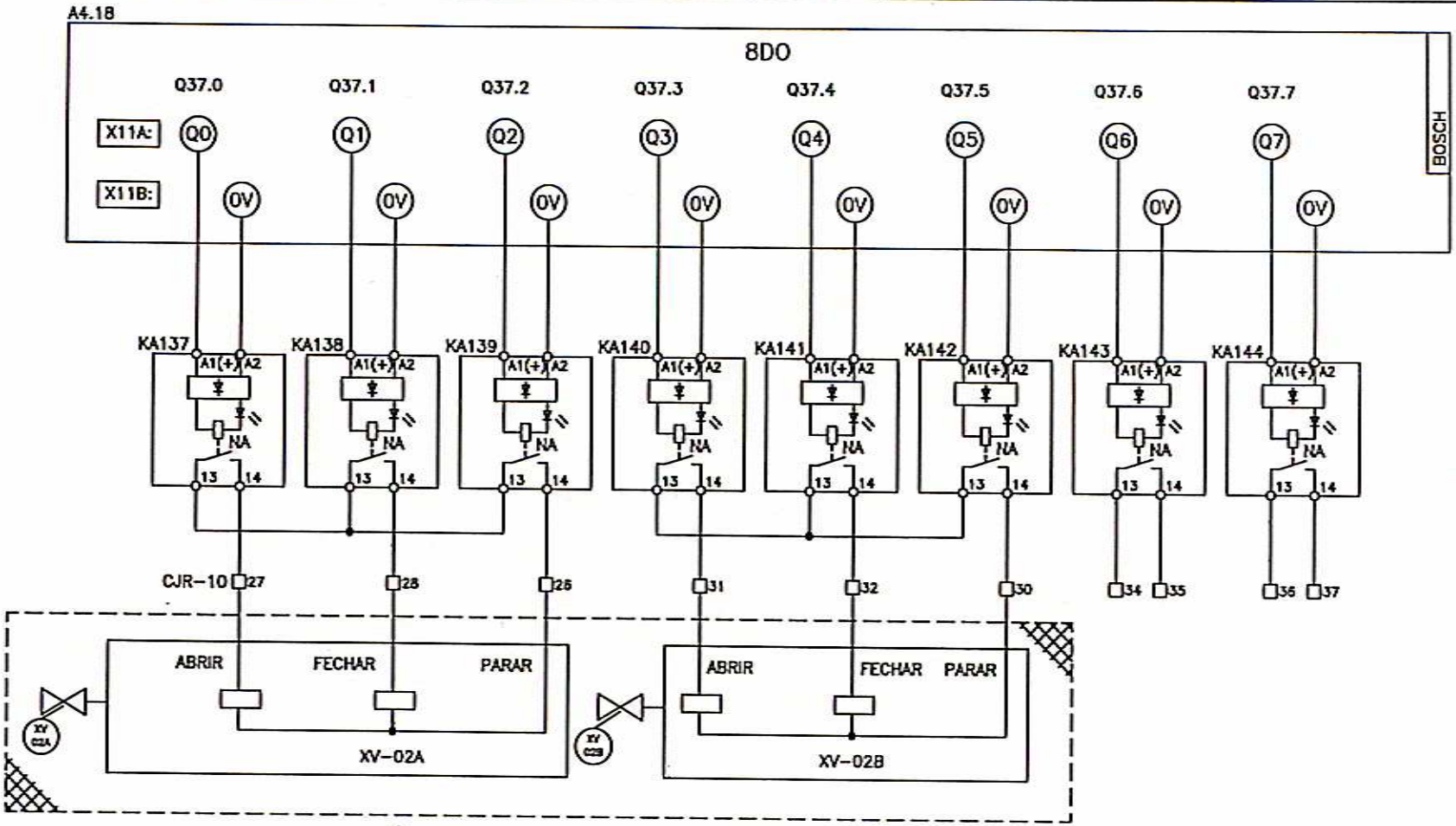


| | | | | | | | | | | |
|---|---|---|---|---|---|---|---|---|---|---|
| | | | | | | | | - | + | CLIENTE: ARCHEL ENGENHARIA LTDA |
| | | REVISÃO APÓS SOLICITAÇÃO DO CLIENTE | Jane | Komatsu | 28/02/00 | 02 | EXECUTADO | Jane | | REMOTAS P/ OS CONCENTRADORES |
| | | REVISÃO APÓS SOLICITAÇÃO DO CLIENTE | Jane | Komatsu | 21/02/00 | 01 | VERIFICADO | | | |
| RLM | LOC | RESUMO DAS MODIFICAÇÕES | EXECUTADO | LIBERADO | DATA LIBER. | INDICE | LIBERADO | Komatsu | | CONCENTRADOR CJR-10 |
| PRJ | PCP | PRC | MON | | | | DATA LIBER. | 27/01/00 | | DIAGRAMA FUNCIONAL |

024994R/00-EL02

AL FL 57 DE 73 FLS

MOD. 0074 Rev. 07/07

| CONCENTRADOR CJR-10 – (SAÍDAS DIGITAIS) | | | | | | | | |
|---|---|---|---|---|---|---|---|---|
| | | XV-08A – EFLUENTE P/ TEqE-A | | | XV-08B – EFLUENTE P/ TEqE-B | | | |
| | RESERVA | COMANDO ABRIR | COMANDO FECHAR | COMANDO PARAR | COMANDO ABRIR | COMANDO FECHAR | COMANDO PARAR | RESERVA |

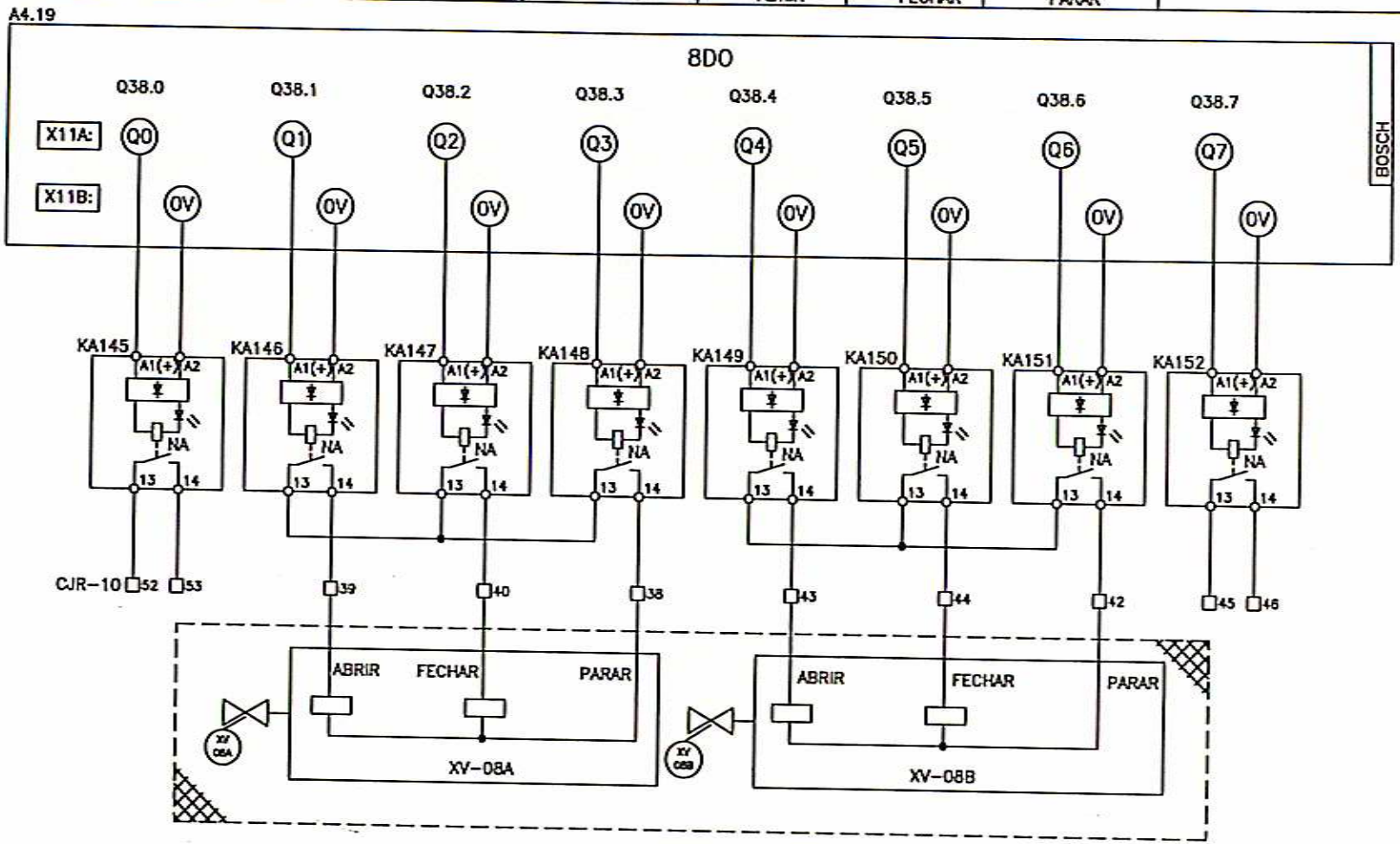


| | | | | | | | | | | |
|---|---|---|---|---|---|---|---|---|---|---|
| | | REVISÃO APÓS SOLICITAÇÃO DO CLIENTE | Jane | Komatsu | 28/02/00 | 02 | EXECUTADO | Jane | CLIENTE: ARCHEL ENGENHARIA LTDA | WEG |
| | | REVISÃO APÓS SOLICITAÇÃO DO CLIENTE | Jane | Komatsu | 21/02/00 | 01 | VERIFICADO | Jane | REMOTAS P/ OS CONCENTRADORES | AL |
| RLM | LOC | RESUMO DAS MODIFICAÇÕES | EXECUTADO | LIBERADO | DATA LIBER. | INDICE | LIBERADO | Komatsu | CONCENTRADOR CJR-10 | FL. 58 |
| PRJ | PCP | PRC | MON | | | | DATA LIBER. | 27/01/00 | DIAGRAMA FUNCIONAL | DE 73 FLS. |

024994R/00-EL02

MOD. 0074 Rev. 07/97

CONCENTRADORES CJR-11A/11B

ALIMENTAÇÃO

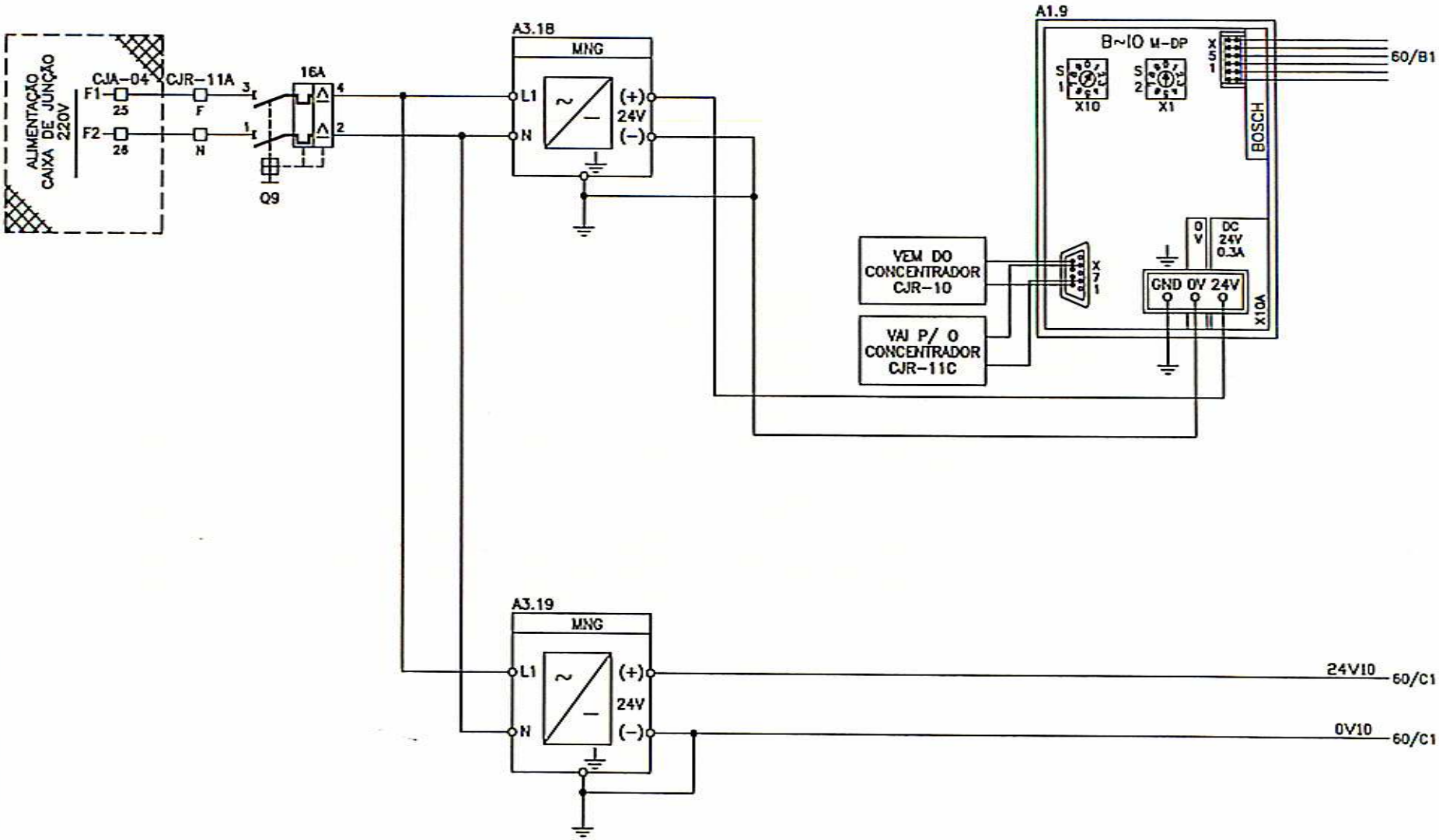


| | | | | | | | | | |
|---|---|---|---|---|---|---|---|---|---|
| | | REVISÃO APÓS TESTE | Jane | Komatsu | 03/04/00 | 03 | | | |
| | | REVISÃO APÓS MONTAGEM | Jane | Komatsu | 15/03/00 | 02 | EXECUTADO | Jane | |
| | | REVISÃO APÓS SOLICITAÇÃO DO CLIENTE | Jane | Komatsu | 21/02/00 | 01 | VERIFICADO | | |
| RLM | LOC | RESUMO DAS MODIFICACOES | EXECUTADO | LIBERADO | DATA LIBER. | INDICE | LIBERADO | Komatsu | |
| PRJ | PCP | PRC | MON | | | | DATA LIBER. | 27/01/00 | |

CLIENTE: ARCHEL ENGENHARIA LTDA

REMOTAS P/ OS CONCENTRADORES

CONCENTRADOR CJR-11A/B

DIAGRAMA FUNCIONAL

024994R/00-EL03

AL

FL 59

DE 73 FLS.

MOD. 0074 Rev. 07/97

CONCENTRADORES CJR-11A/11B
ALIMENTAÇÃO
ENTRADAS/SAÍDAS DIGITAIS

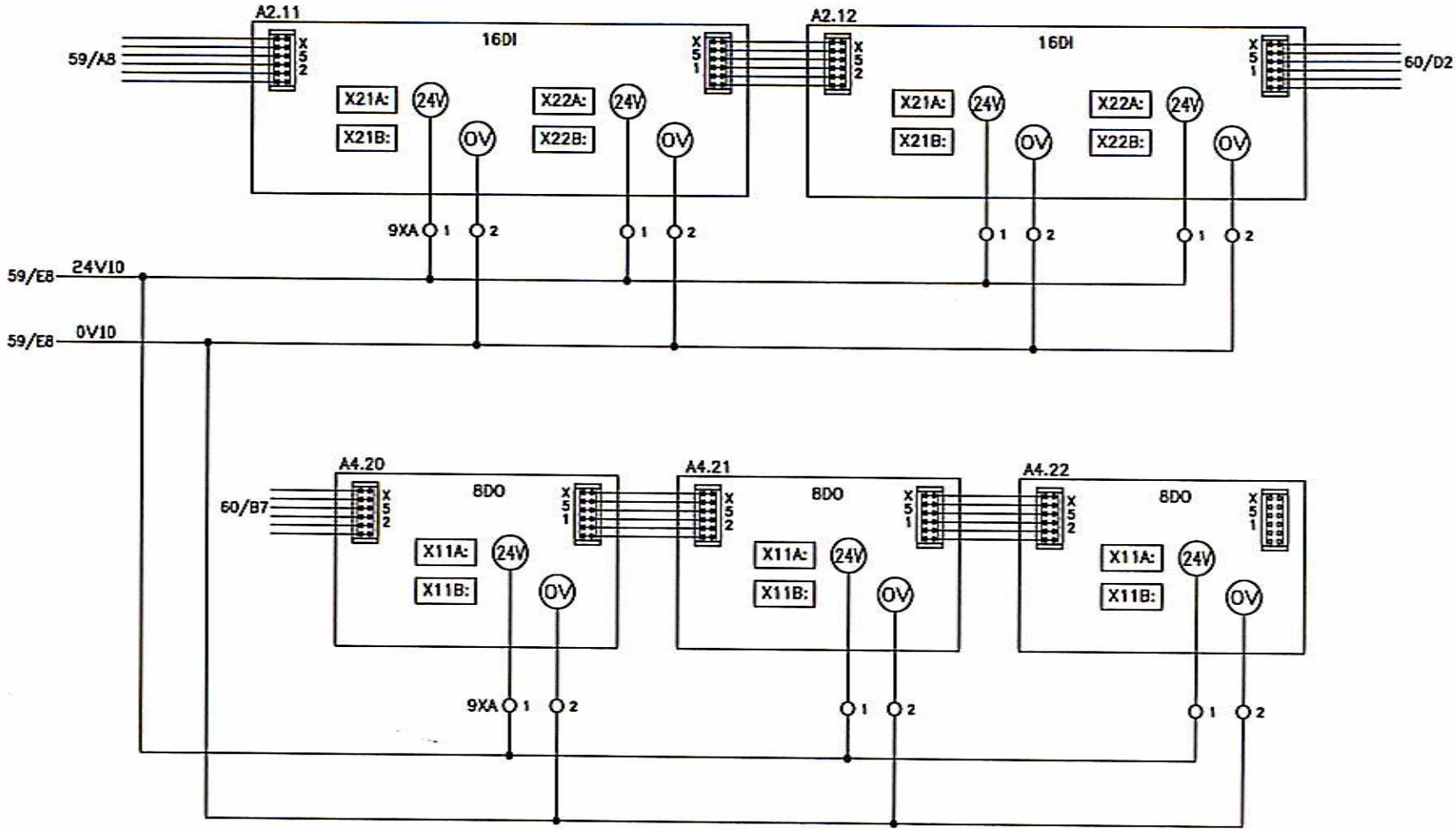


| | | | | | | | | | |
|---|---|---|---|---|---|---|---|---|---|
| | | REVISÃO APÓS TESTE | Jane | Komatsu | 03/04/00 | 02 | EXECUTADO | Jane Komatsu | CLIENTE: ARCHEL ENGENHARIA LTDA |
| | | REVISÃO APÓS MONTAGEM | Jane | Komatsu | 15/03/00 | 01 | VERIFICADO | | REMOTAS P/ OS CONCENTRADORES |
| RLM | LOC | RESUMO DAS MODIFICACOES | EXECUTADO | LIBERADO | DATA LIBER. | INDICE | LIBERADO | | CONCENTRADOR CJR-11A/B DIAGRAMA FUNCIONAL |
| PRJ | PCP | PRC | MON | | | | DATA LIBER. | 27/01/00 | 024994R/00-EL02 |

AL
FL 60
DE 73 FLS.

MOD. 0074 Rev. 07/97

| CONCENTRADOR CJR-11A – (ENTRADAS DIGITAIS) | | | | | | | |
|---|---|---|---|---|---|---|---|
| XV-04A – EFLUENTE INDUSTRIAL P/ TTI-A | | | | XV-05A– EFLUENTE DO TEqE A/B P/ TTI-A | | | |
| VÁLVULA ABERTA | VÁLVULA FECHADA | CHAVE LOCAL/ REMOTO EM LOCAL | ATUADOR EM FALHA | VÁLVULA ABERTA | VÁLVULA FECHADA | CHAVE LOCAL/ REMOTO EM LOCAL | ATUADOR EM FALHA |

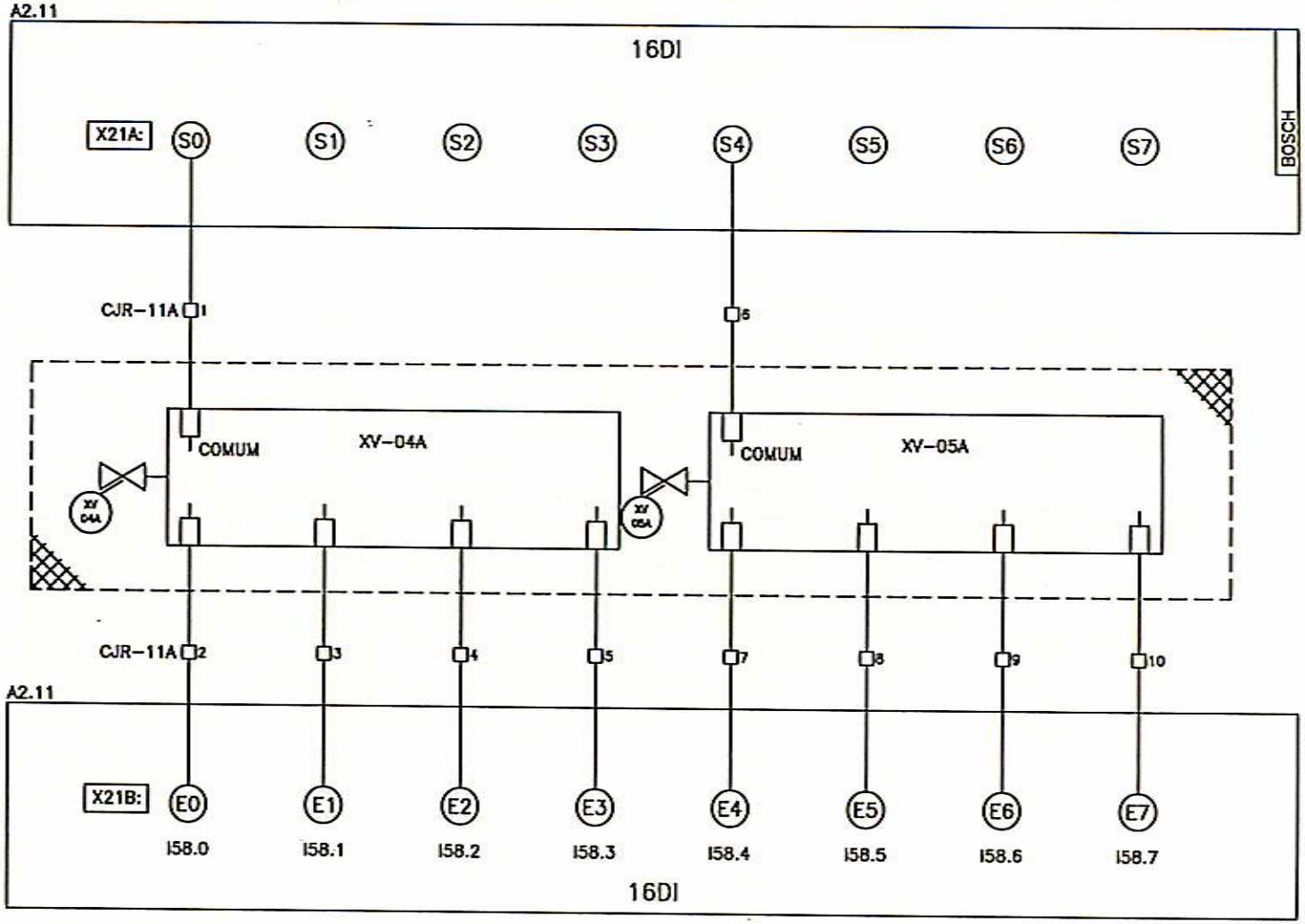


| RLM | LOC | RESUMO DAS MODIFICAÇÕES | EXECUTADO | LIBERADO | DATA LIBER. | INDICE |
|---|---|---|---|---|---|---|
| PRJ | PCP | PRC | MON | | | |

| | - | + |
|---|---|---|
| EXECUTADO | Jane | |
| VERIFICADO | | |
| LIBERADO | | |
| DATA LIBER. | 27/01/00 | |

CLIENTE: *ARCHEL ENGENHARIA LTDA*

REMOTAS P/ OS CONCENTRADORES

CONCENTRADOR CJR-11A/B
DIAGRAMA FUNCIONAL

*024994R/00-EL00*

AL
FL. 61
DE 73 FLS.

MOD. 0074 Rev. 07/97

CONCENTRADOR CJR-11A – (ENTRADAS DIGITAIS)

| XV-06A – EFLUENTE DO TTO A/B P/ TTI-A | | | | RESERVAS |
|---|---|---|---|---|
| VÁLVULA ABERTA | VÁLVULA FECHADA | CHAVE LOCAL/ REMOTO EM LOCAL | ATUADOR EM FALHA | |

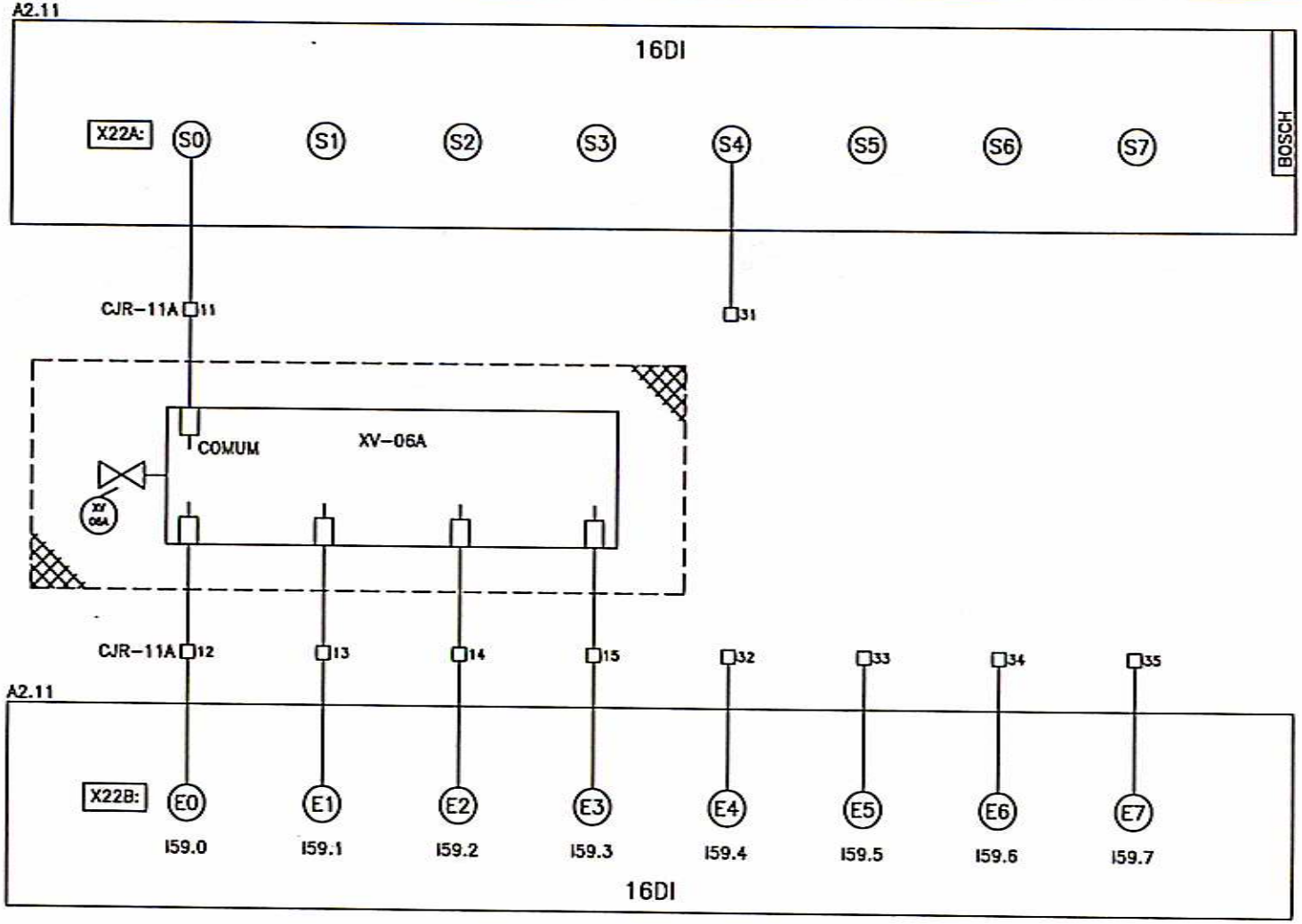


| RLM | LOC | RESUMO DAS MODIFICACOES | EXECUTADO | LIBERADO | DATA LIBER. | INDICE |
|---|---|---|---|---|---|---|
| PRJ | PCP | PRC | MON | | | |

| | - | + |
|---|---|---|
| EXECUTADO | Jane | |
| VERIFICADO | | |
| LIBERADO | | |
| DATA LIBER. | 27/01/00 | |

CLIENTE: ARCHEL ENGENHARIA LTDA

REMOTAS P/ OS CONCENTRADORES

CONCENTRADOR CJR-11A/B
DIAGRAMA FUNCIONAL

024994R/00-EL00

AL.
FL. 62
DE 73 FLS.

MOD. 0074 Rev. 07/97

CONCENTRADOR CJR-11B- (ENTRADAS DIGITAIS)

| XV-04B – EFLUENTE INDUSTRIAL P/ TTI-B | | | | XV-05B – EFLUENTE DO TEqE A/B P/ TTI-B | | | |
|---|---|---|---|---|---|---|---|
| VÁLVULA ABERTA | VÁLVULA FECHADA | CHAVE LOCAL/ REMOTO EM LOCAL | ATUADOR EM FALHA | VÁLVULA ABERTA | VÁLVULA FECHADA | CHAVE LOCAL/ REMOTO EM LOCAL | ATUADOR EM FALHA |

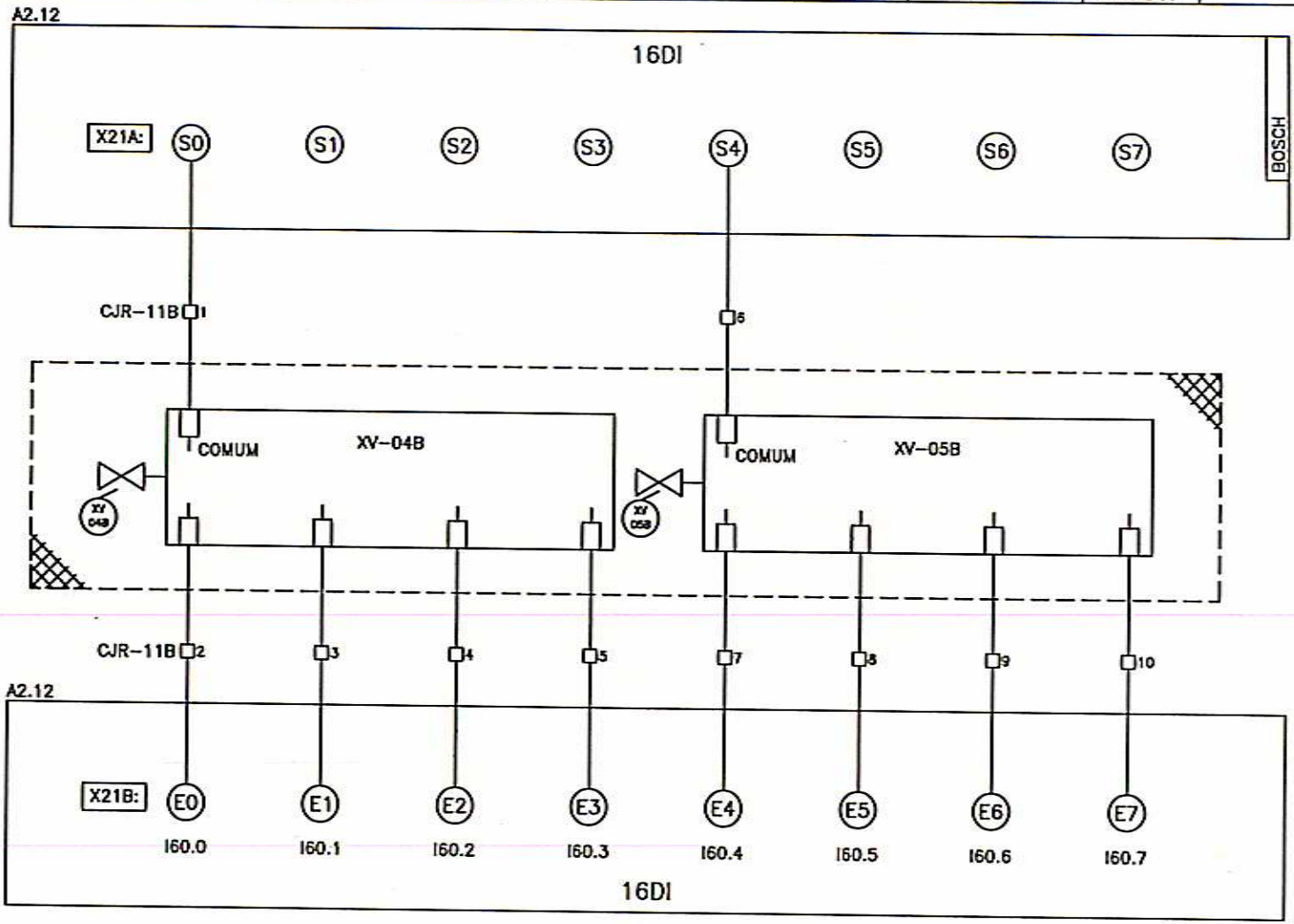


| RLM | LOC | RESUMO DAS MODIFICACOES | EXECUTADO | LIBERADO | DATA LIBER. | INDICE |
|---|---|---|---|---|---|---|
| PRJ | PCP | PRC | MON | | | |

| | - | + |
|---|---|---|
| EXECUTADO | Jane | |
| VERIFICADO | | |
| LIBERADO | | |
| DATA LIBER. | | 27/01/00 |

CLIENTE: ARCHEL ENGENHARIA LTDA

REMOTAS P/ OS CONCENTRADORES

CONCENTRADOR CJR-11A/B
DIAGRAMA FUNCIONAL

024994R/00-EL00

AL
FL 63
DE 73 FLS.

MOD. 0074 Rev. 07/97

CONCENTRADOR CJR-11B - (ENTRADAS DIGITAIS)

| XV-06B- EFLUENTE DO TTO A/B P/ TTI-B | | | | RESERVAS |
|---|---|---|---|---|
| VÁLVULA ABERTA | VÁLVULA FECHADA | CHAVE LOCAL/ REMOTO EM LOCAL | ATUADOR EM FALHA | |

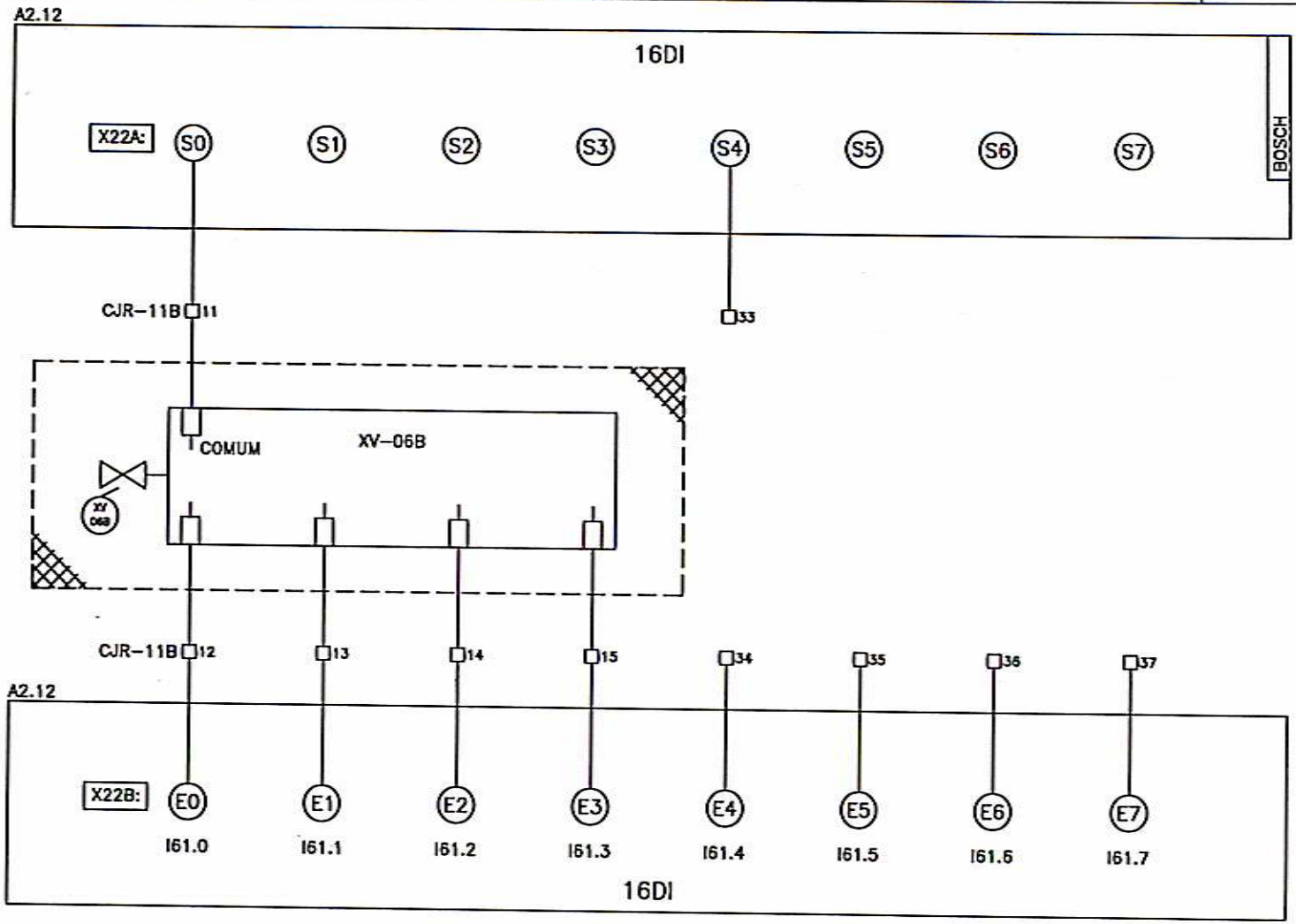


| RLM | LOC | RESUMO DAS MODIFICACOES | EXECUTADO | LIBERADO | DATA LIBER. | INDICE |
|---|---|---|---|---|---|---|
| PRJ | PCP | PRC | MON | | | |

| | - | + |
|---|---|---|
| EXECUTADO | Jane | |
| VERIFICADO | | |
| LIBERADO | | |
| DATA LIBER. | 27/01/00 | |

CLIENTE: ARCHEL ENGENHARIA LTDA

REMOTAS P/ OS CONCENTRADORES

CONCENTRADOR CJR-11A/B
DIAGRAMA FUNCIONAL

024994R/00-EL00

AL
FL. 64
DE 73 FLS.

MOD. 0074 Rev. 07/97

CONCENTRADOR CJR-11A – (SAÍDAS DIGITAIS)

| XV-04A- EFLUENTE INDUSTRIAL P/ TTI-A | | | XV-05A- EFLUENTE DO TEqE A/B P/ TTI-A | | | RESERVAS |
|---|---|---|---|---|---|---|
| COMANDO ABRIR | COMANDO FECHAR | COMANDO PARAR | COMANDO ABRIR | COMANDO FECHAR | COMANDO PARAR | |

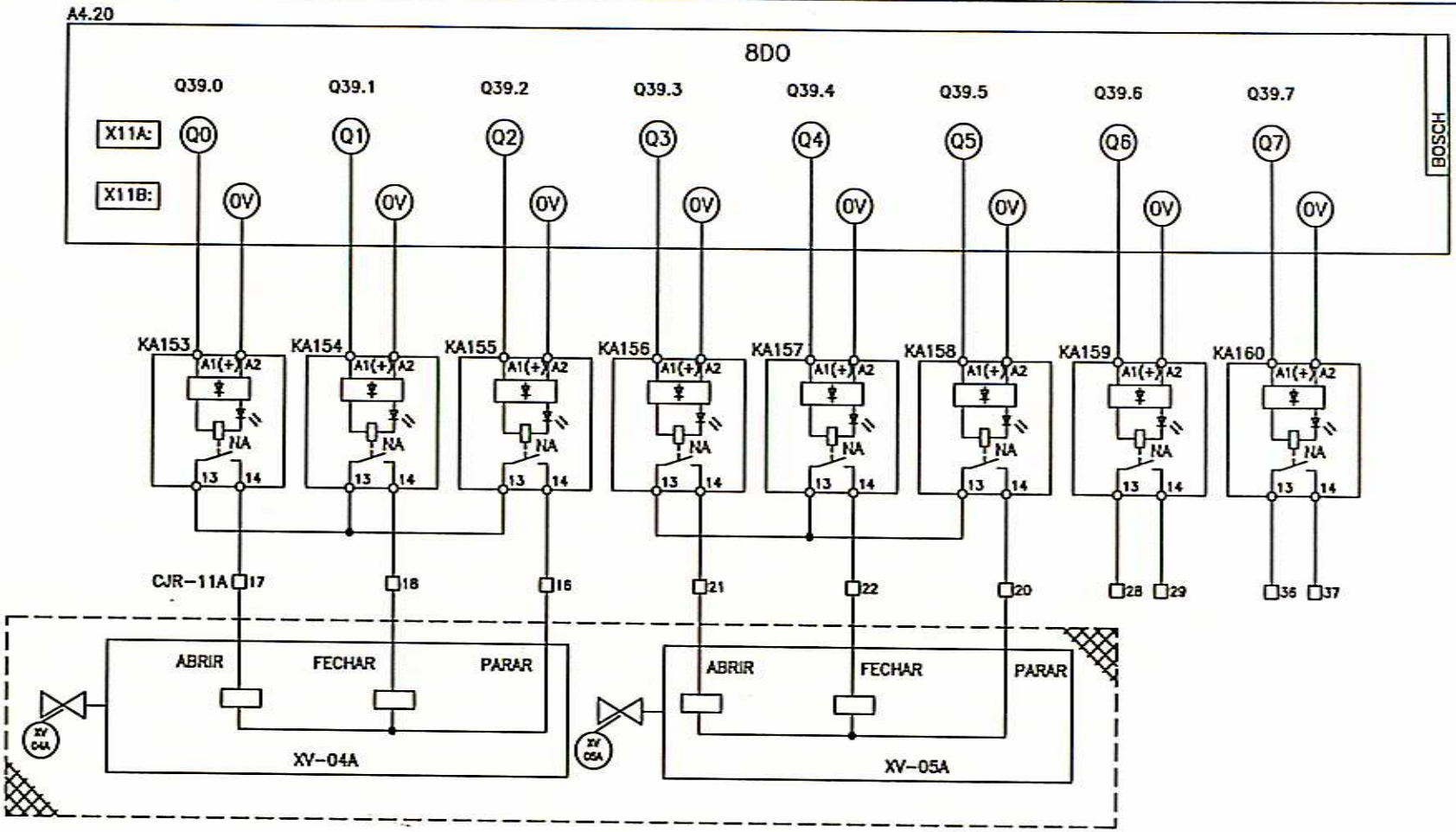


| | | | | | | | | | |
|---|---|---|---|---|---|---|---|---|---|
| | | | | | | | | - | + |
| | | | | | | | | EXECUTADO | |
| | | REVISÃO APÓS SOLICITAÇÃO DO CLIENTE | | | | | | VERIFICADO | |
| RLM | LOC | RESUMO DAS MODIFICAÇÕES | EXECUTADO | LIBERADO | DATA LIBER. | INDICE | | LIBERADO | |
| PRJ | PCP | PRC | MON | | | | | DATA LIBER. | 27/01/00 |

CLIENTE: *ARCHEL ENGENHARIA LTDA*

REMOTAS P/ OS CONCENTRADORES

CONCENTRADOR CJR-11A/B
DIAGRAMA FUNCIONAL

*024994R/00-EL01*

AL
FL 65
DE 73 FLS.

MOD. 0074 Rev. 07/97

| CONCENTRADOR CJR-11A- (SAÍDAS DIGITAIS) | | | CONCENTRADOR CJR-11B - (SAÍDAS DIGITAIS) | | | |
|---|---|---|---|---|---|---|
| XV-06A- EFLUENTE DO TTO A/B P/ TTI-A | | | XV-04B- EFLUENTE INDUSTRIAL P/ TTI-B | | | |
| COMANDO ABRIR | COMANDO FECHAR | COMANDO PARAR | COMANDO ABRIR | COMANDO FECHAR | COMANDO PARAR | RESERVAS |

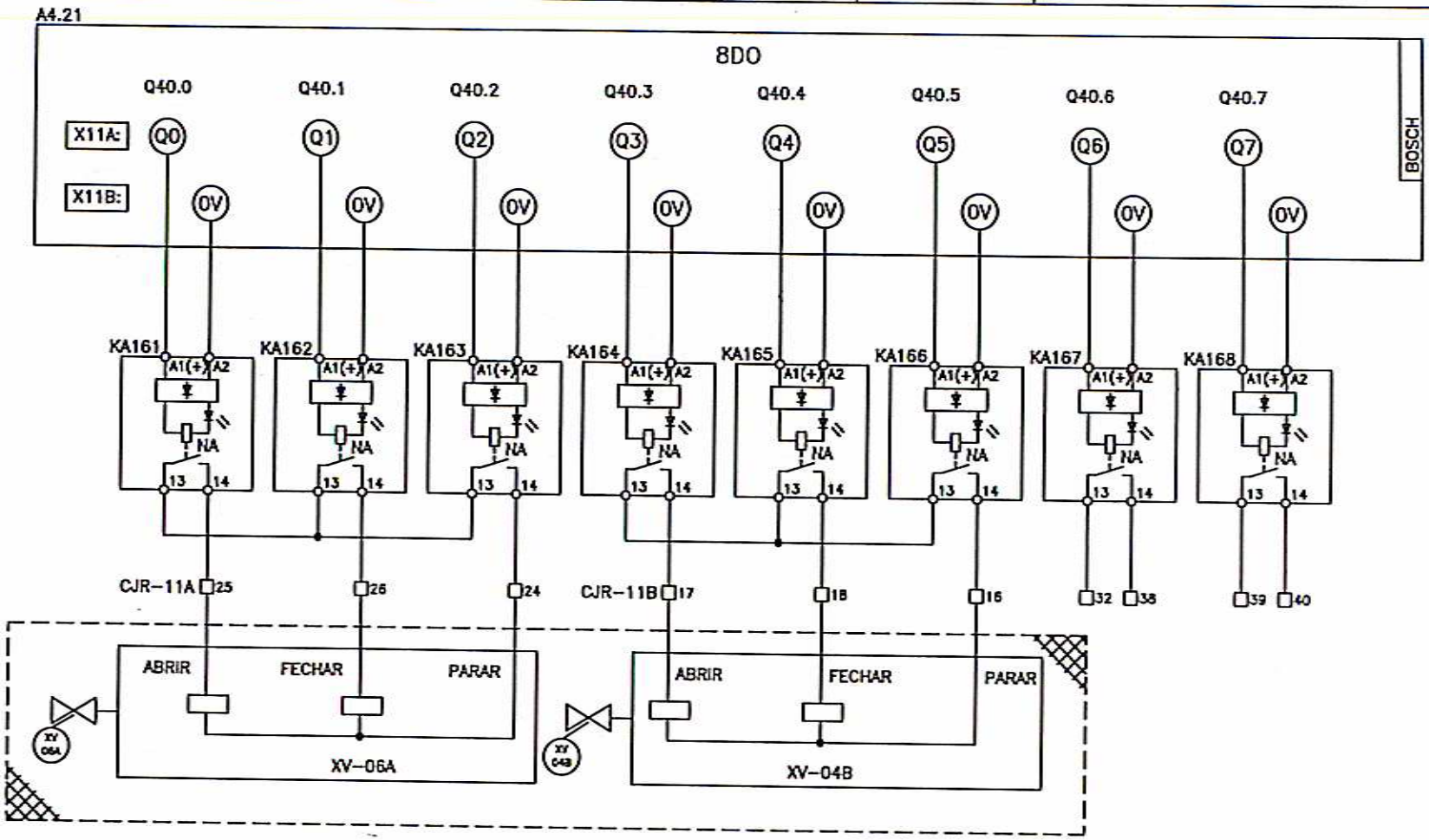


| | | | | | | | | | | |
|---|---|---|---|---|---|---|---|---|---|---|
| | | | | | | | | - | + | CLIENTE: ARCHEL ENGENHARIA LTDA |
| | | REVISÃO APÓS SOLICITAÇÃO DO CLIENTE | Jane | Komatsu | 21/02/00 | 01 | | EXECUTADO | Jane | REMOTAS P/ OS CONCENTRADORES |
| RLM | LOC | RESUMO DAS MODIFICAÇÕES | EXECUTADO | LIBERADO | DATA LIBER. | INDICE | | VERIFICADO | | |
| PRJ | PCP | PRC / MON | | | | | | LIBERADO | Komatsu | CONCENTRADOR CJR-11A/B DIAGRAMA FUNCIONAL — 024994R/00-EL01 |
| | | | | | | | | DATA LIBER. | 27/01/00 | |

AL FL 66 DE 73 FLS.

MOD. 0074 Rev. 07/97

| CONCENTRADOR CJR-11B - (SAÍDAS DIGITAIS) | | | | | | |
|---|---|---|---|---|---|---|
| XV-05B- EFLUENTE DO TEqE A/B P/ TTI-B | | | XV-06B- EFLUENTE DO TTO A/B P/ TTI-B | | | |
| COMANDO ABRIR | COMANDO FECHAR | COMANDO PARAR | COMANDO ABRIR | COMANDO FECHAR | COMANDO PARAR | RESERVAS |

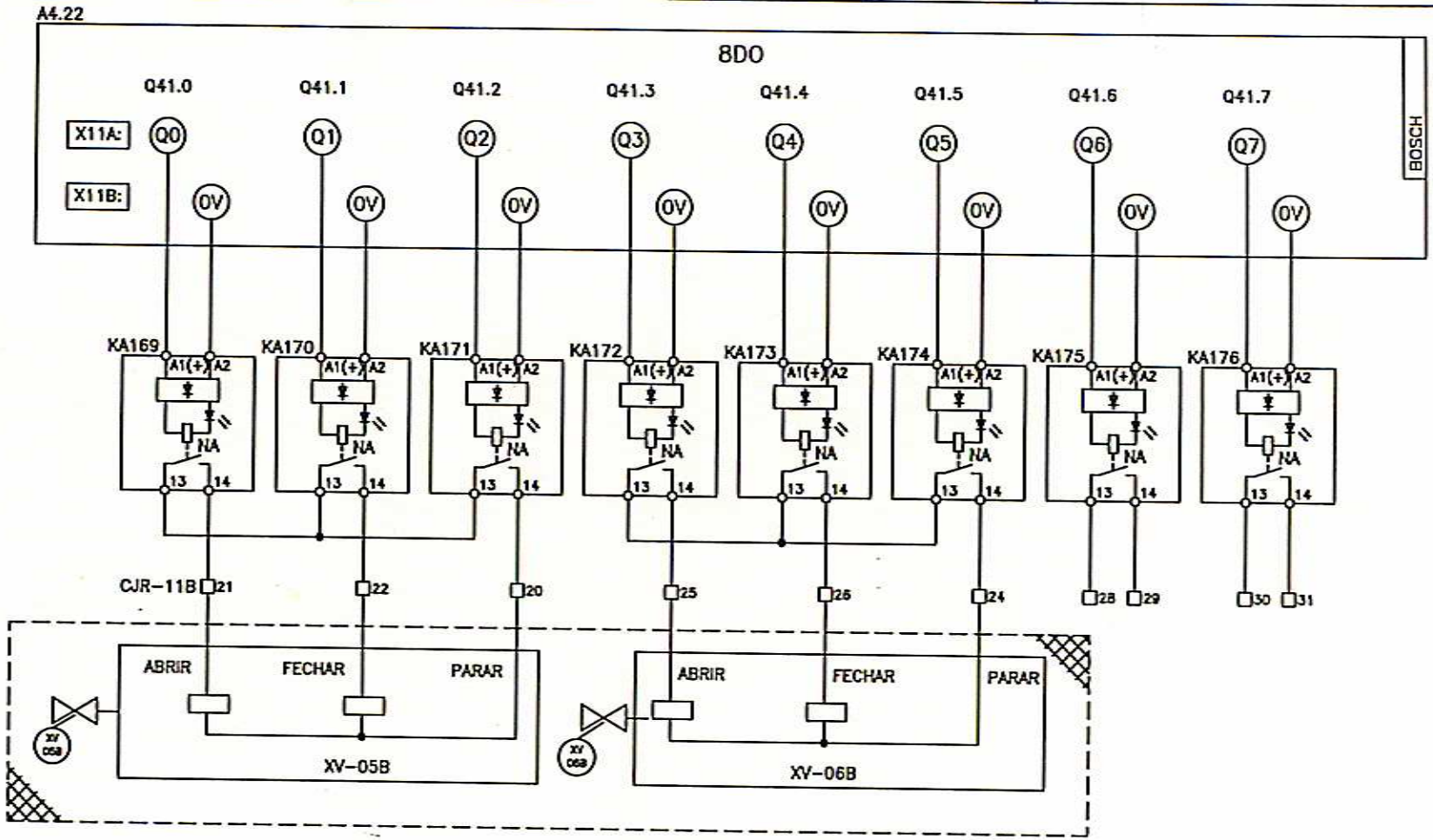


| | | | | | | | | | |
|---|---|---|---|---|---|---|---|---|---|
| | | | | | | | - | + | CLIENTE: ARCHEL ENGENHARIA LTDA |
| | | REVISÃO APÓS SOLICITAÇÃO DO CLIENTE | Jane | Komatsu | 21/02/00 | 01 | EXECUTADO | Jane | REMOTAS P/ OS CONCENTRADORES |
| RLM | LDC | RESUMO DAS MODIFICAÇÕES | EXECUTADO | LIBERADO | DATA LIBER. | INDICE | VERIFICADO | | |
| PRJ | PCP | PRC | MON | | | | LIBERADO | Komatsu | CONCENTRADOR CJR-11A/B |
| | | | | | | | DATA LIBER. | 27/01/00 | DIAGRAMA FUNCIONAL |

024994R/00-EL01

AL
FL. 67
DE 73 FLS.

MOD. 0074 Rev. 07/97

CONCENTRADOR CJR-11C

ALIMENTAÇÃO

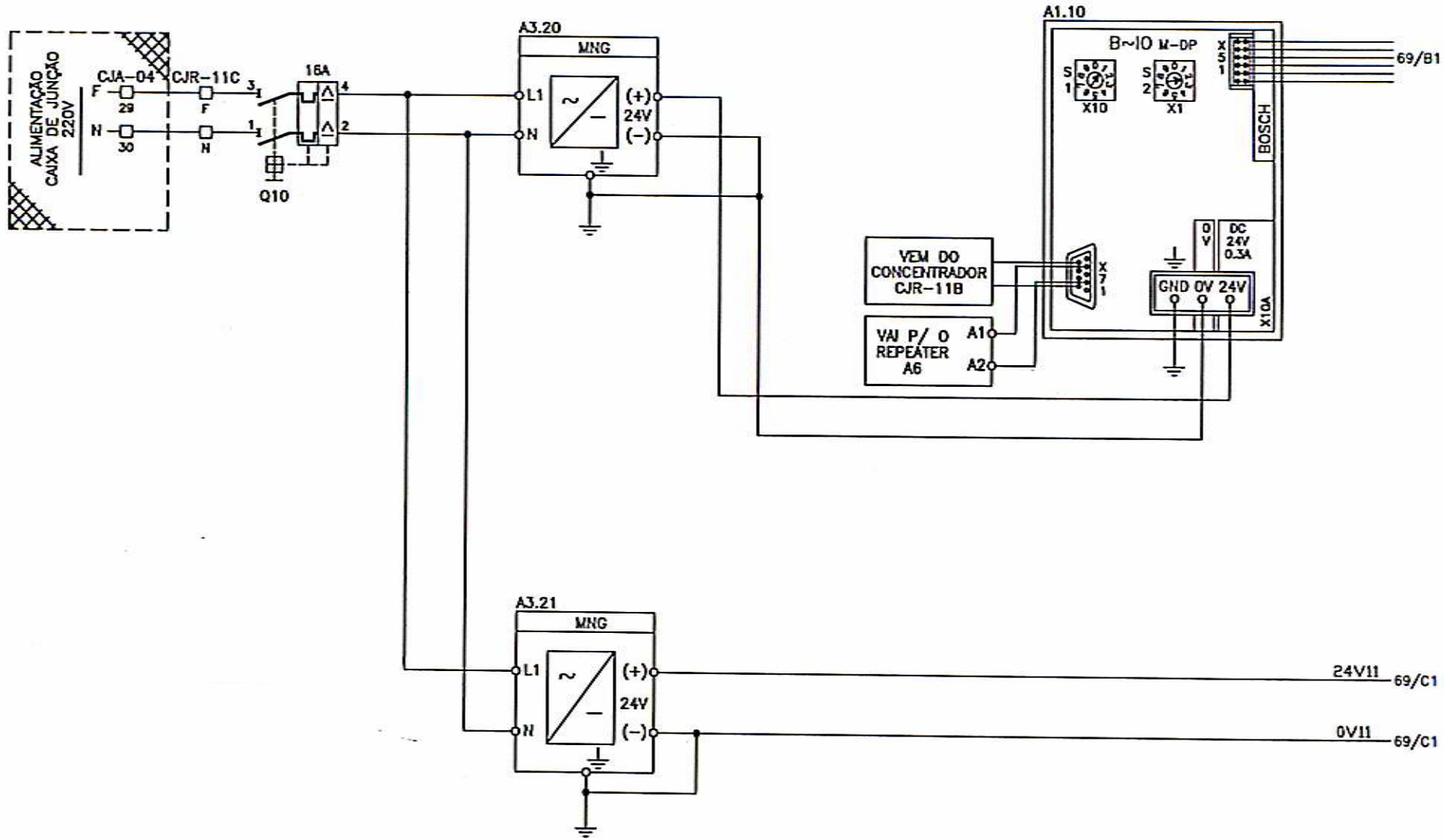


| | | | | | | | | | |
|---|---|---|---|---|---|---|---|---|---|
| | | REVISÃO APÓS TESTE | Jane | Komatsu | 03/04/00 | 03 | | | |
| | | REVISÃO APÓS MONTAGEM | Jane | Komatsu | 15/03/00 | 02 | EXECUTADO | Jane | |
| | | REVISÃO APÓS SOLICITAÇÃO DO CLIENTE | Jane | Komatsu | 21/02/00 | 01 | VERIFICADO | | |
| RLM | LOC | RESUMO DAS MODIFICAÇÕES | EXECUTADO | LIBERADO | DATA LIBER. | INDICE | LIBERADO | Komatsu | |
| PRJ | PCP | PRC / MON | | | | | DATA LIBER. | 27/01/00 | |

CLIENTE: ARCHEL ENGENHARIA LTDA

REMOTAS P/ OS CONCENTRADORES

CONCENTRADOR CJR-11C
DIAGRAMA FUNCIONAL

024994R/00-EL03

AL
FL. 68
DE 73 FLS.

MOD. 0074 Rev. 07/97

CONCENTRADOR CJR-11C

ALIMENTAÇÃO

ENTRADAS DIGITAIS | SAÍDAS DIGITAIS | REPETIDOR

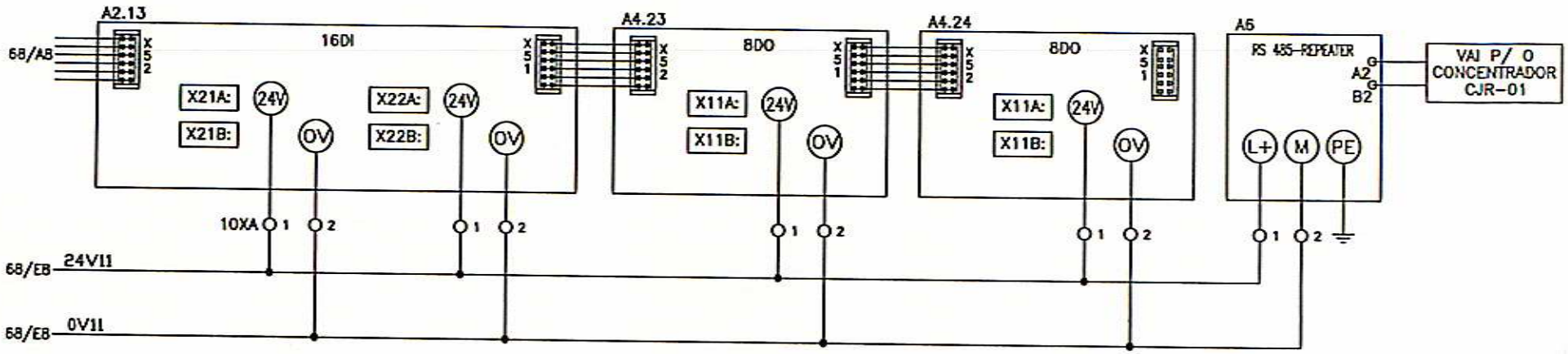


| | | | | | | | | | | |
|---|---|---|---|---|---|---|---|---|---|---|
| | | | | | | | | - | + | CLIENTE: ARCHEL ENGENHARIA LTDA |
| | | REVISÃO APÓS TESTE | Jane | Komatsu | 03/04/00 | 02 | EXECUTADO | Jane | | REMOTAS P/ OS CONCENTRADORES |
| | | REVISÃO APÓS MONTAGEM | Jane | Komatsu | 15/03/00 | 01 | VERIFICADO | | | |
| RLM | LOC | RESUMO DAS MODIFICAÇÕES | EXECUTADO | LIBERADO | DATA LIBER. | ÍNDICE | LIBERADO | Komatsu | | CONCENTRADOR CJR-11C DIAGRAMA FUNCIONAL |
| PRJ | PCP | PRC / MON | | | | | DATA LIBER. | 27/01/00 | | 024994R/00-EL02 |

AL
FL. 69
DE 73 FLS.

MOD. 0074 Rev. 07/97

| CONCENTRADOR CJR-11C – (ENTRADAS DIGITAIS) | | | | | | | |
|---|---|---|---|---|---|---|---|
| XV-04C– EFLUENTE INDUSTRIAL P/ TTI-C | | | | XV-05C– EFLUENTE DO TEqE A/B P/ TTI-C | | | |
| VÁLVULA ABERTA | VÁLVULA FECHADA | CHAVE LOCAL/ REMOTO EM LOCAL | ATUADOR EM FALHA | VÁLVULA ABERTA | VÁLVULA FECHADA | CHAVE LOCAL/ REMOTO EM LOCAL | ATUADOR EM FALHA |

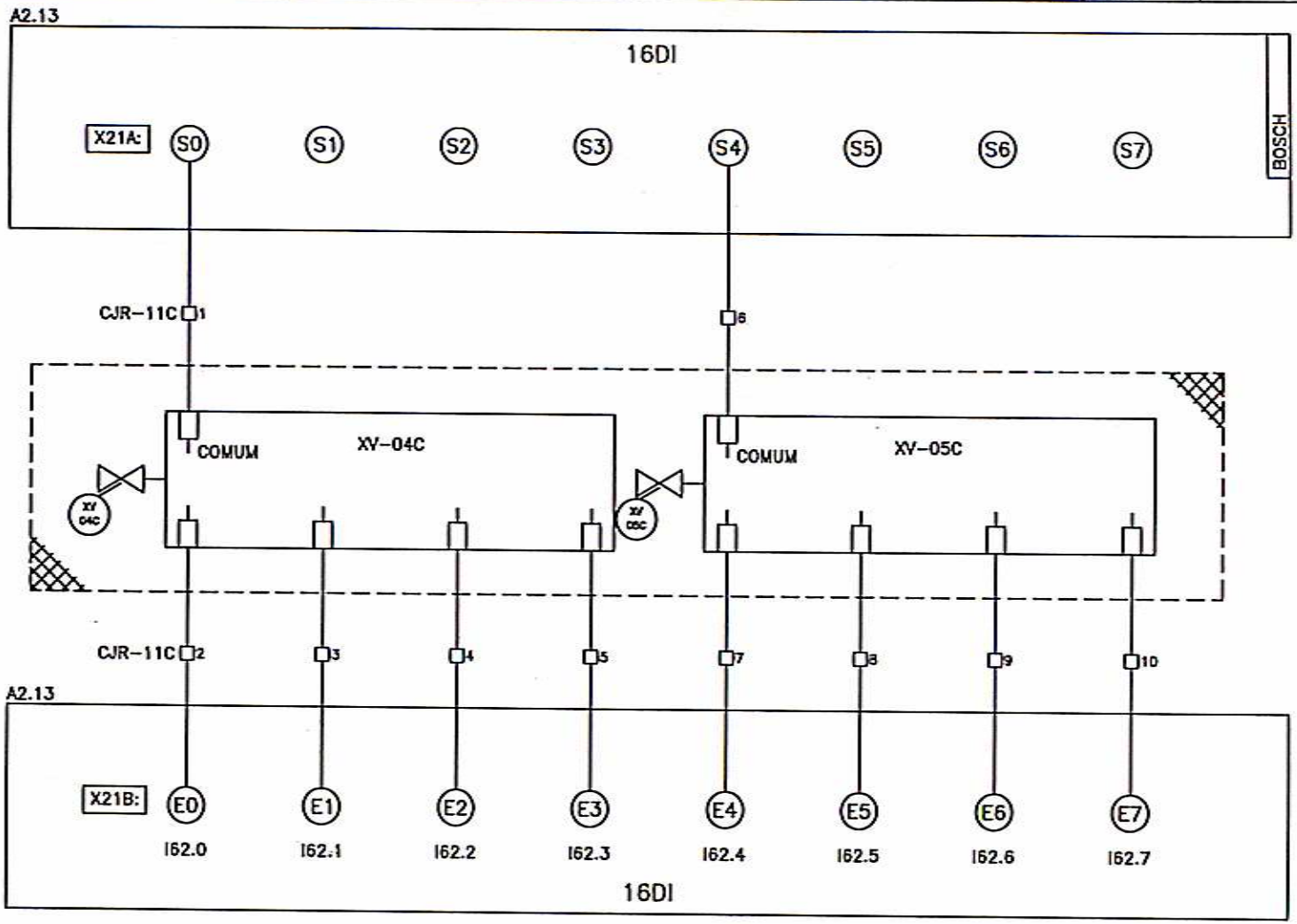


| | | | | | | | | | |
|---|---|---|---|---|---|---|---|---|---|
| | | | | | | | | - | + |
| | | REVISÃO APÓS SOLICITAÇÃO DO CLIENTE | Jane | Komatsu | 28/02/00 | 01 | EXECUTADO | Jane | |
| RLM | LOC | RESUMO DAS MODIFICACOES | EXECUTADO | LIBERADO | DATA LIBER. | INDICE | VERIFICADO | | |
| PRJ | PCP | PRC | MON | | | | LIBERADO | Komatsu | |
| | | | | | | | DATA LIBER. | 27/01/00 | |

CLIENTE: *ARCHEL ENGENHARIA LTDA*

REMOTAS P/ OS CONCENTRADORES

CONCENTRADOR CJR-11C
DIAGRAMA FUNCIONAL

*024994R/00-ELO1*

AL
FL. 70
DE 73 FLS.

MOD. 0074 Rev. 07/97

| CONCENTRADOR CJR-11C – (ENTRADAS DIGITAIS) | | | | |
|---|---|---|---|---|
| XV-06C- EFLUENTE DO TTO A/B P/ TTI-C | | | | RESERVAS |
| VÁLVULA ABERTA | VÁLVULA FECHADA | CHAVE LOCAL/ REMOTO EM LOCAL | ATUADOR EM FALHA | |

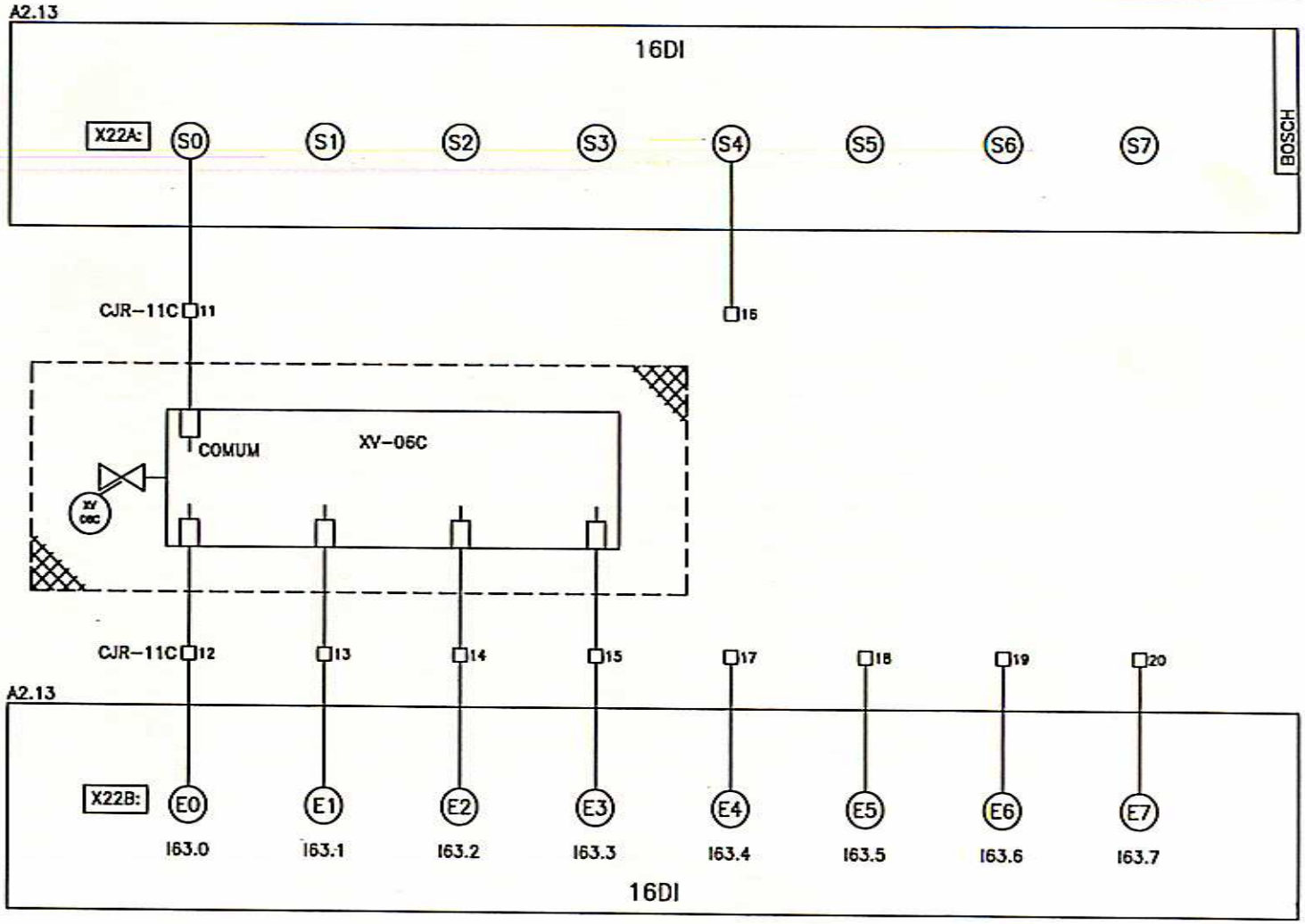


| | | | | | | | | | |
|---|---|---|---|---|---|---|---|---|---|
| | | | | | | | | - | + |
| | | | | | | | | EXECUTADO | Jane |
| | | REVISÃO APÓS SOLICITAÇÃO DO CLIENTE | Jane | Komatsu | 28/02/00 | 01 | | VERIFICADO | |
| RLM | LOC | RESUMO DAS MODIFICAÇÕES | EXECUTADO | LIBERADO | DATA LIBER. | INDICE | | LIBERADO | Komatsu |
| PRJ | PCP | PRC | MON | | | | | DATA LIBER. | 27/01/00 |

CLIENTE: *ARCHEL ENGENHARIA LTDA*

REMOTAS P/ OS CONCENTRADORES

CONCENTRADOR CJR-11C
DIAGRAMA FUNCIONAL

*024994R/00-EL01*

AL
FL. 71
DE 73 FLS.

MOD. 0074 Rev. 07/97

CONCENTRADOR CJR-11C – (SAÍDAS DIGITAIS)

| XV-04C– EFLUENTE INDUSTRIAL P/ TTI-C | | | XV-05C– EFLUENTE DO TEqE A/B P/ TTI-C | | | XV-06C– EFLUENTE DO TTO A/B P/ TTI-C | |
|---|---|---|---|---|---|---|---|
| COMANDO ABRIR | COMANDO FECHAR | COMANDO PARAR | COMANDO ABRIR | COMANDO FECHAR | COMANDO PARAR | COMANDO ABRIR | COMANDO FECHAR |

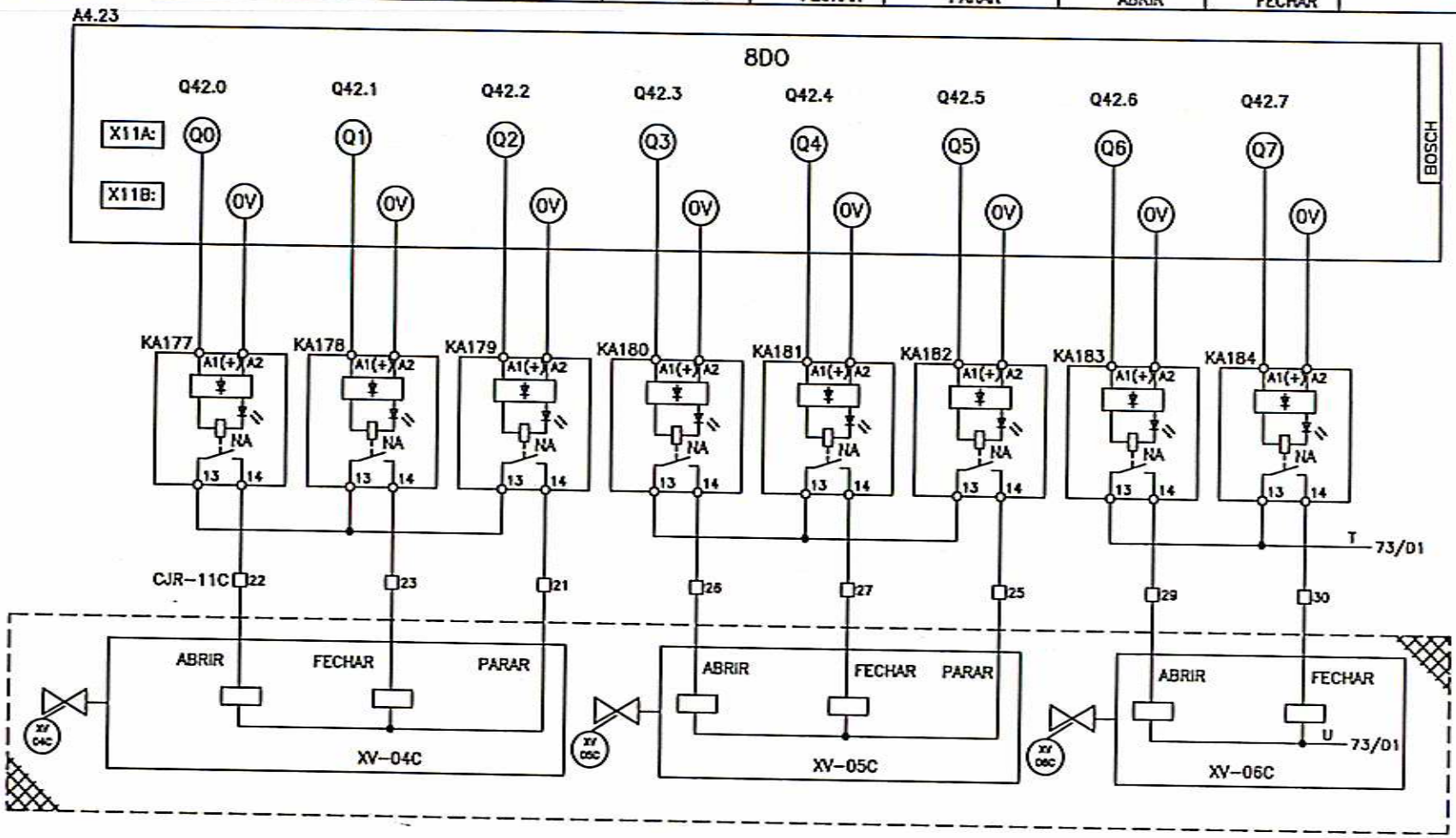


| | | | | | | | | | |
|---|---|---|---|---|---|---|---|---|---|
| | | REVISAO APOS START-UP | Josilene | Komatsu | 05/07/00 | 03 | | | |
| | | REVISÃO APÓS SOLICITAÇÃO DO CLIENTE | Jane | Komatsu | 28/02/00 | 02 | EXECUTADO | Jane | |
| | | REVISÃO APÓS SOLICITAÇÃO DO CLIENTE | Jane | Komatsu | 21/02/00 | 01 | VERIFICADO | | |
| RLM | LOC | RESUMO DAS MODIFICAÇÕES | EXECUTADO | LIBERADO | DATA LIBER. | INDICE | LIBERADO | Komatsu | |
| PRJ | PCP | PRC / MON | | | | | DATA LIBER. | 27/01/00 | |

CLIENTE: ARCHEL ENGENHARIA LTDA

REMOTAS P/ OS CONCENTRADORES

CONCENTRADOR CJR-11C
DIAGRAMA FUNCIONAL

024994R/00-EL03

AL
FL. 72
DE 73 FLS.

MOD. 0074 Rev. 07/97

CONCENTRADOR CJR-11C – (SAÍDAS DIGITAIS)

XV-06C- EFLUENTE DO TTO A/B P/ TTI-C

| COMANDO | RESERVAS |
|---|---|
| PARAR | |

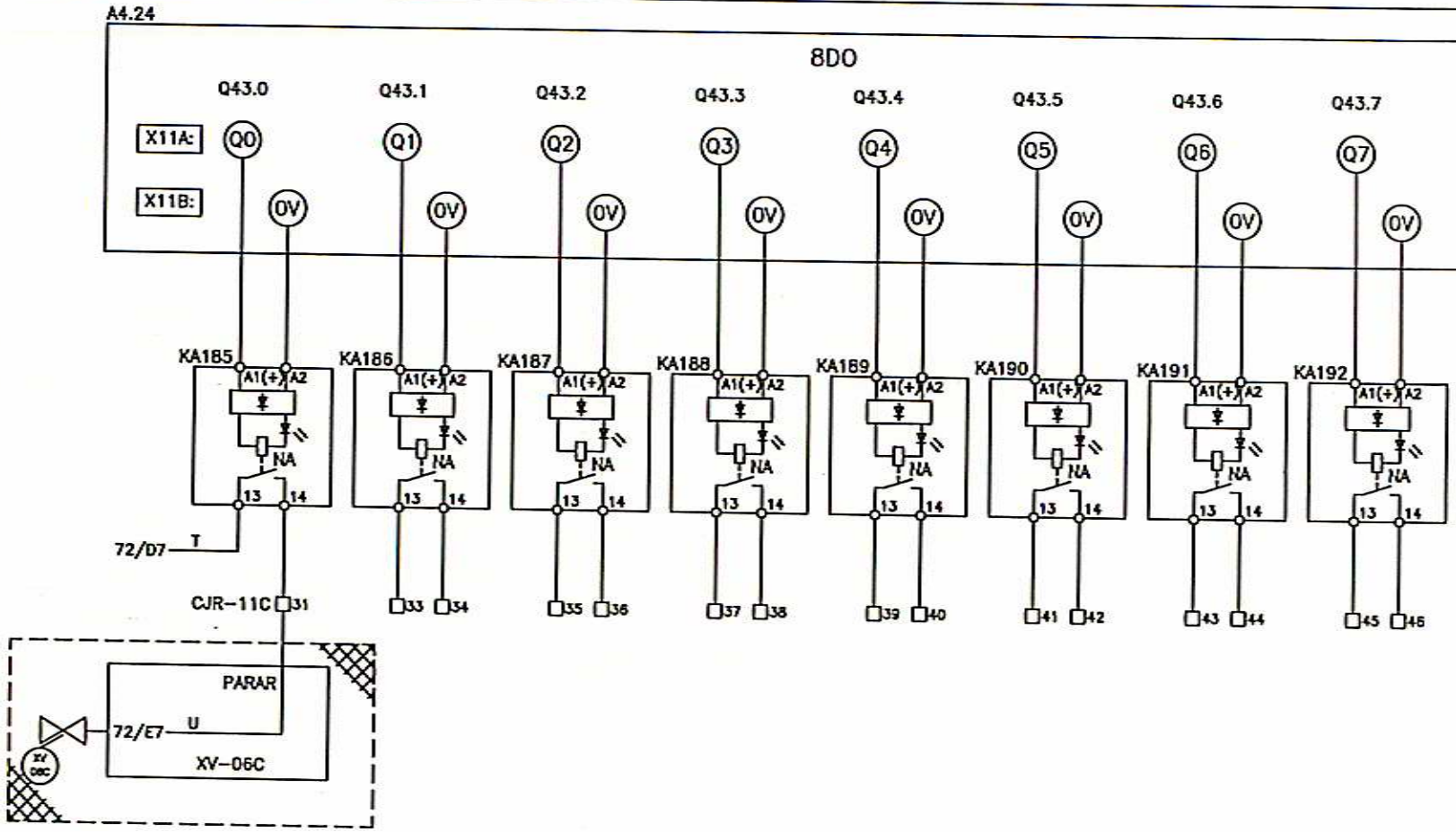


| | | | | | | | | | |
|---|---|---|---|---|---|---|---|---|---|
| | | REVISÃO APOS START-UP | Josilene | Komatsu | 05/07/00 | 03 | | | |
| | | REVISÃO APÓS SOLICITAÇÃO DO CLIENTE | Jane | Komatsu | 28/02/00 | 02 | EXECUTADO | Jane | |
| | | REVISÃO APÓS SOLICITAÇÃO DO CLIENTE | Jane | Komatsu | 21/02/00 | 01 | VERIFICADO | | |
| RLM | LOC | RESUMO DAS MODIFICAÇÕES | EXECUTADO | LIBERADO | DATA LIBER. | INDICE | LIBERADO | Komatsu | |
| PRJ | PCP | PRC / MON | | | | | DATA LIBER. | 27/01/00 | |

CLIENTE: ARCHEL ENGENHARIA LTDA

REMOTAS P/ OS CONCENTRADORES

CONCENTRADOR CJR-11C
DIAGRAMA FUNCIONAL

024994R/00-EL03

AL
FL. 73
DE 73 FLS.

MOD. 0074 Rev. 07/97